Manuale d'uso

SUNNY TRIPOWER CORE1 (STP 50-40)

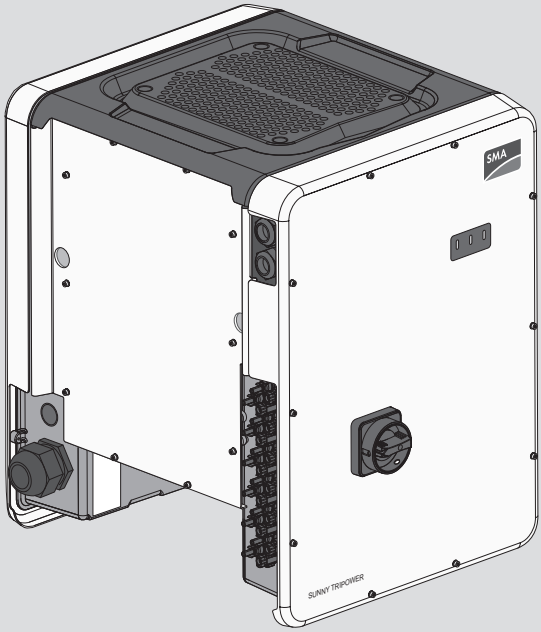

ITALIANO

STP50-40-BE-it-17 | Versione 1.7

Disposizioni legali

Le informazioni contenute nella presente documentazione sono proprietà di SMA Solar Technology AG. Nessuna parte del presente documento può essere riprodotta, salvata in un sistema di recupero dati o trasmessa con altra modalità (elettronicamente, meccanicamente mediante copiatura o registrazione) senza previa autorizzazione scritta di SMA Solar Technology AG. La riproduzione per scopi interni all'azienda, destinata alla valutazione del prodotto o al suo corretto utilizzo, è consentita e non è soggetta ad approvazione.

SMA Solar Technology AG non fornisce alcuna assicurazione o garanzia, esplicita o sottintesa, in relazione a qualsiasi documentazione o software e accessori in essa descritti. In tal senso si intende tra l'altro la garanzia implicita del potenziale commerciale e l'idoneità per uno scopo specifico. Ci si oppone espressamente a qualsiasi assicurazione o garanzia. SMA Solar Technology AG e i suoi rivenditori non sono in alcun modo responsabili per eventuali perdite conseguenti o danni diretti o indiretti.

La suddetta esclusione di garanzie di legge implicite non si applica in altri casi.

Con riserva di modifiche delle specifiche. È stato fatto il possibile per redigere questo documento con la massima cura e per mantenerlo sempre aggiornato. Si comunica tuttavia espressamente ai lettori che SMA Solar Technology AG si riserva il diritto, senza preavviso e/o in conformità alle corrispondenti disposizioni del contratto di fornitura in essere, di apportare modifiche alle specifiche ritenute necessarie nell'ottica del miglioramento dei prodotti e delle esperienze dell'utente. SMA Solar Technology AG declina qualsiasi responsabilità per eventuali perdite conseguenti o danni indiretti e accidentale derivanti dal credito dato al presente materiale, inclusi l'omissione di informazioni, refusi, errori di calcolo o errori nella struttura del presente documento.

Garanzia di SMA

È possibile scaricare le condizioni di garanzia aggiornate dal sito Internet www.SMA-Solar.com.

Licenze software

Le licenze per i moduli software impiegati (opensource) possono essere visualizzate tramite l'interfaccia utente del prodotto.

Marchi

Tutti i marchi sono riconosciuti anche qualora non distintamente contrassegnati. L'assenza di contrassegno non significa che un prodotto o un marchio non siano registrati.

SMA Solar Technology AG

Sonnenallee 1

34266 Niestetal

Germania

Tel. +49 561 9522-0

Fax +49 561 9522-100

www.SMA.de

E-Mail: info@SMA.de

Aggiornamento: 13/07/2020

Copyright © 2020 SMA Solar Technology AG. Tutti i diritti sono riservati.

Indice

1 Note relative al presente documento 6

1.1 Ambito di validità 6
1.2 Destinatari 6
1.3 Contenuto e struttura del documento 6
1.4 Livelli delle avvertenze di sicurezza 6
1.5 Simboli nel documento 7
1.6 Convenzioni tipografiche nel documento 7
1.7 Denominazioni nel documento 7
1.8 Ulteriori informazioni 8

2 Sicurezza 9

2.1 Utilizzo conforme 9
2.2 Avvertenze di sicurezza importanti 9

3 Contenuto della fornitura 15

4 Panoramica del prodotto 16

4.1 Descrizione del prodotto 16
4.2 Simboli sul prodotto 17
4.3 Interfacce e funzioni 19
4.4 Segnali LED 22
4.5 Messaggi sul display 23
4.6 Panoramica del sistema 25
4.6.1 Panoramica dei collegamenti 26
4.6.2 Panoramica della comunicazione 27

5 Montaggio 28

5.1 Requisiti per il montaggio 28
5.2 Montaggio del prodotto 31

6 Collegamento elettrico 34

6.1 Panoramica del campo di collegamento 34
6.2 Collegamento CA 35
6.2.1 Requisiti del collegamento CA 35
6.2.2 Collegamento dell'inverter alla rete pubblica 36
6.3 Collegamento del cavo di rete 38
6.4 Collegamento del relè multifunzione 40
6.4.1 Procedura di collegamento del relè multifunzione 40
6.4.2 Modalità di funzionamento del relè multifunzione 40
6.4.3 Varianti di collegamento 41

6.4.4 Collegamento al relè multifunzione ... 44
6.5 Collegamento CC ... 46
6.5.1 Requisiti del collegamento CC ... 46
6.5.2 Preparazione di terminali CC ... 46
6.5.3 Collegamento del generatore fotovoltaico ... 49
6.5.4 Smontaggio dei terminali CC ... 51

7 Messa in servizio ... 53
7.1 Procedura per la messa in servizio ... 53
7.2 Messa in servizio dell'inverter ... 54
7.3 Selezionare un'opzione di configurazione ... 55

8 Uso ... 58
8.1 Attivazione e funzionamento del display ... 58
8.2 Realizzazione di un collegamento all'interfaccia utente ... 58
8.2.1 Collegamento diretto via Ethernet ... 58
8.2.2 Collegamento diretto via WLAN ... 59
8.2.3 Collegamento via Ethernet sulla rete locale ... 61
8.2.4 Creazione del collegamento via WLAN sulla rete locale ... 62
8.3 Login e logout sull'interfaccia utente ... 62
8.4 Struttura della pagina iniziale dell'interfaccia utente ... 65
8.5 Visualizzazione e download dei dati salvati ... 67
8.6 Attivare Smart Inverter Screen ... 68
8.7 Avvio della procedura guidata di installazione ... 69
8.8 Attivazione della funzione WPS ... 70
8.9 Attivazione e disattivazione della funzione WLAN ... 70
8.10 Disattivazione dell'indicazione dinamica della potenza ... 71
8.11 Modifica della password ... 72
8.12 Modifica dei parametri di funzionamento ... 72
8.13 Impostazione del record di dati nazionali ... 73
8.14 Configurazione della procedura a potenza attiva ... 74
8.15 Impostazione di Q on Demand 24/7 ... 75
8.16 Cambio della modalità di funzionamento del relè multifunzione ... 76
8.17 Configurazione della funzione Modbus ... 77
8.18 Attivazione della ricezione dei segnali di comando (solo per l'Italia) ... 78
8.19 Impostazione di SMA ShadeFix ... 78
8.20 Impostazione della corrente di guasto nominale dell'interruttore differenziale ... 79
8.21 Attivazione del riconoscimento della caduta della stringa ... 79
8.22 Salvataggio della configurazione in un file ... 79
8.23 Recupero della configurazione da un file ... 80
8.24 Esecuzione di un aggiornamento del firmware ... 80

9 Disinserzione dell'inverter 83

10 Pulizia del prodotto 86

11 Ricerca degli errori 87

11.1 Password dimenticata 87

11.2 Messaggi evento 88

11.3 Controllo delle dispersioni verso terra dell'impianto FV 103

12 Messa fuori servizio dell'inverter 107

13 Dati tecnici 111

14 Accessori 116

15 Contatto 117

16 Dichiarazione di conformità UE 120

1 Note relative al presente documento

1.1 Ambito di validità

Il presente documento è valido per:

- STP 50-40 (Sunny Tripower CORE1) a partire dalla versione firmware ≥ 3.00.00.R

1.2 Destinatari

Il presente documento è destinato a tecnici specializzati e utenti finali. Le operazioni contrassegnate nel presente documento da un simbolo di avvertenza e dalla dicitura "Tecnico specializzato" devono essere eseguite esclusivamente da tecnici specializzati. Gli interventi che non richiedono una particolare qualifica non sono contrassegnati e possono essere svolti anche dagli utenti finali. Questi ultimi devono disporre delle seguenti qualifiche:

- Conoscenze in merito a funzionamento e gestione di un inverter
- Corso di formazione su pericoli e rischi durante l'installazione, la riparazione e l'uso di apparecchi e impianti elettrici
- Addestramento all'installazione e alla messa in servizio di apparecchi e impianti elettrici
- Conoscenza di leggi, norme e direttive in materia
- Conoscenza e rispetto del presente documento, comprese tutte le avvertenze di sicurezza

1.3 Contenuto e struttura del documento

Il presente documento descrive il montaggio, l'installazione, la messa in servizio, la configurazione, l'uso, la ricerca degli errori e la messa fuori servizio del prodotto nonché l'uso dell'interfaccia utente del prodotto.

La versione aggiornata del presente documento nonché ulteriori informazioni sul prodotto sono reperibili in formato PDF e come eManual sul sito www.SMA-Solar.com. È anche possibile visualizzare l'eManual tramite l'interfaccia utente del prodotto.

Le figure nel presente documento sono limitate ai dettagli essenziali e possono non corrispondere al prodotto reale.

1.4 Livelli delle avvertenze di sicurezza

I seguenti livelli delle avvertenze di sicurezza possono presentarsi durante l'utilizzo del prodotto.

⚠ PERICOLO
Identifica un'avvertenza di sicurezza la cui inosservanza provoca immediatamente la morte o lesioni gravi.

⚠ AVVERTENZA
Identifica un'avvertenza di sicurezza la cui inosservanza può provocare la morte o lesioni gravi.

⚠ ATTENZIONE
Identifica un'avvertenza di sicurezza la cui inosservanza può provocare lesioni leggere o medie.

AVVISO
Identifica un'avvertenza di sicurezza la cui inosservanza può provocare danni materiali.

1.5 Simboli nel documento

Simbolo	Spiegazione
i	Informazioni importanti per un determinato obiettivo o argomento, non rilevanti tuttavia dal punto di vista della sicurezza
☐	Condizioni preliminari necessarie per un determinato obiettivo
☑	Risultato desiderato
✖	Possibile problema
	Esempio
⚠ TECNICO SPECIALIZZATO	Capitolo in cui sono descritte operazioni che possono essere eseguite solo da tecnici specializzati.

1.6 Convenzioni tipografiche nel documento

Tipo	Utilizzo	Esempio
Grassetto	• Messaggi • Collegamenti • Elementi di un'interfaccia utente • Elementi da selezionare • Elementi da immettere	• Collegare i fili ai morsetti da **X703:1** a **X703:6**. • Digitare il valore **10** nel campo **Minuti**.
>	• Unione di vari elementi da selezionare	• Selezionare **Configurazioni > Data**.
[**Pulsante**] [**Tasto**]	• Pulsante o tasto da selezionare o premere	• Selezionare [**Enter**].
#	• Carattere jolly per componenti variabili (ad es. nei nomi dei parametri)	• Parametro **WCtlHz.Hz#**

1.7 Denominazioni nel documento

Denominazione completa	Denominazione nel presente documento
Sunny Tripower CORE1	Inverter, prodotto

1.8 Ulteriori informazioni

Per ulteriori informazioni, consultare il sito www.SMA-Solar.com.

Titolo e contenuto dell'informazione	Tipo di informazione
"MODULO DI RICHIESTA DEL CODICE DI SMA GRID GUARD"	Modulo
"PUBLIC CYBER SECURITY - Guidelines for a Secure PV System Communication"	Informazione tecnica
"SMA GRID GUARD 10.0 - Gestione di rete tramite inverter SMA"	Informazione tecnica
"SUNNY TRIPOWER CORE1 - Realizzazione semplificata della protezione d'interfaccia in impianti FV in conformità a VDE AR-N 4105"	Informazione tecnica
"Gradi di rendimento e derating" Gradi di rendimento e derating degli inverter SMA	Informazione tecnica
"Short-Circuit Currents" Informazioni sulle correnti di cortocircuito degli inverter FV SMA	Informazione tecnica
"Parametri e valori di misura" Panoramica di tutti i parametri di funzionamento dell'inverter e delle relative possibilità di regolazione	Informazione tecnica
"Interfaccia di SMA e SunSpec Modbus®" Informazioni sull'interfaccia Modbus	Informazione tecnica
"Parametri e valori di misura Modbus®" HTML di registro specifico dell'apparecchio	Informazione tecnica
"Integrated Plant Control" Spiegazione dettagliata della funzione e descrizione dell'impostazione della funzione	Informazione tecnica
"BUS DI CAMPO SMA SPEEDWIRE"	Informazione tecnica
"Derating termico"	Informazione tecnica

2 Sicurezza

2.1 Utilizzo conforme

Sunny Tripower è un inverter FV senza trasformatore dotato di 6 inseguitori MPP che converte la corrente continua del generatore FV in corrente alternata trifase conforme alla rete e immette quest'ultima nella rete pubblica.

Il prodotto è idoneo all'uso in ambienti sia esterni che interni.

Il prodotto deve essere utilizzato esclusivamente con moduli FV che corrispondono alla classe di isolamento II in conformità con la norma IEC 61730, classe di applicazione A. I moduli FV utilizzati devono essere idonei all'impiego con il presente prodotto.

Il prodotto è privo di un trasformatore integrato e non dispone quindi di una separazione galvanica. Il prodotto non può essere messo in funzione con moduli FV le cui uscite siano messe a terra. Ciò può causare danni irreparabili al prodotto. Il prodotto può essere messo in funzione con moduli FV il cui telaio sia messo a terra.

I moduli FV con grande capacità verso terra possono essere impiegati solo se la loro capacità di accoppiamento non supera 12,6 µF (per informazioni sul calcolo della capacità di accoppiamento, v. l'informazione tecnica "Correnti di dispersione capacitiva" sul sito www.SMA-Solar.com).

Tutti i componenti devono sempre rispettare il range di valori consentiti e i requisiti di installazione.

Il prodotto può essere impiegato solo nei paesi per cui è omologato o autorizzato da SMA Solar Technology AG e dal gestore di rete.

Utilizzare i prodotti esclusivamente in conformità con le indicazioni fornite nella documentazione allegata nonché nel rispetto di leggi, disposizioni, direttive e norme vigenti a livello locale. Un uso diverso può provocare danni personali o materiali.

Gli interventi sui prodotto SMA, ad es. modifiche e aggiunte, sono consentiti solo previa esplicita autorizzazione scritta da parte di SMA Solar Technology AG. Eventuali interventi non autorizzati comportano l'estinzione dei diritti di garanzia e di regola come anche la revoca dell'autorizzazione di funzionamento. È esclusa ogni responsabilità di SMA Solar Technology AG per danni derivanti da tali interventi.

Non è consentito alcun utilizzo del prodotto diverso da quanto specificato nel capitolo "Utilizzo conforme".

La documentazione in allegato è parte integrante del prodotto. La documentazione deve essere letta, rispettata e conservata in un luogo asciutto in modo da essere sempre accessibile.

Il presente documento non sostituisce alcuna legge, direttiva o norma regionale, statale, provinciale o federale vigente per l'installazione, la sicurezza elettrica e l'utilizzo del prodotto. SMA Solar Technology AG declina qualsiasi responsabilità per il rispetto e/o il mancato rispetto di tali leggi o disposizioni legate all'installazione del prodotto.

La targhetta di identificazione deve essere applicata in maniera permanente sul prodotto.

2.2 Avvertenze di sicurezza importanti

Conservazione delle istruzioni

Il presente capitolo riporta le avvertenze di sicurezza che devono essere rispettate per qualsiasi intervento.

Il prodotto è stato progettato e testato conformemente ai requisiti di sicurezza internazionali. Pur essendo progettati accuratamente, tutti gli apparecchi elettrici o elettronici presentano rischi residui. Per evitare danni a cose e persone e garantire il funzionamento duraturo del prodotto, leggere attentamente il presente capitolo e seguire in ogni momento tutte le avvertenze di sicurezza.

⚠ PERICOLO

Pericolo di morte per folgorazione in caso di contatto con cavi CC sotto tensione

Con luce incidente, i moduli fotovoltaici producono una alta tensione CC sui cavi CC. Il contatto con cavi CC sotto tensione o cavi può determinare la morte o lesioni mortali per folgorazione.

- Non toccare alcun componente o cavo libero sotto tensione.
- Primo di qualsiasi operazione, disinserire la tensione nel punto di collegamento e assicurarlo contro la riattivazione.
- Non disinserire i terminali CC sotto carico.
- Indossare dispositivi di protezione individuale idonei durante qualsiasi intervento sul prodotto.

⚠ PERICOLO

Pericolo di morte per folgorazione in caso di contatto con un modulo fotovoltaico o struttura del generatore non messo a terra

In caso di contatto con un modulo fotovoltaico o con la struttura del generatore senza messa a terra sussiste il pericolo di morte o lesioni mortali per folgorazione.

- Collegare senza interruzioni e mettere a terra il telaio dei moduli FV, la struttura del generatore e le superfici conduttrici nel rispetto delle direttive vigenti a livello locale.

⚠ PERICOLO

Pericolo di morte per folgorazione in caso di contatto con parti dell'impianto sotto tensione in presenza di una dispersione verso terra

Nella dispersione verso terra i componenti dell’impianto potrebbero essere sotto tensione. Il contatto con cavi sotto tensione o cavi può determinare la morte o lesioni mortali per folgorazione.

- Primo di qualsiasi operazione, disinserire la tensione nel punto di collegamento e assicurarlo contro la riattivazione.
- Toccare i cavi del generatore FV solo sull’isolamento.
- Non toccare struttura e sottostruttura del generatore FV.
- Non collegare all’inverter stringhe FV con una dispersione verso terra.

⚠ PERICOLO

Pericolo di morte per folgorazione in presenza di sovratensioni e in assenza di protezione da sovratensioni

In assenza della protezione da sovratensioni, le sovratensioni (ad es. in caso di fulmine) possono essere trasmesse tramite i cavi di rete o gli altri cavi dati all'interno dell'edificio e ad altri dispositivi collegati alla stessa rete. Il contatto con cavi sotto tensione o cavi può determinare la morte o lesioni mortali per folgorazione.

- Accertarsi che tutti i dispositivi sulla stessa rete siano integrati nella protezione da sovratensioni esistente.
- In caso di posa esterna dei cavi di rete, occorre assicurare un'idonea protezione da sovratensioni del prodotto nel punto di passaggio fra l'area esterna e la rete all'interno dell'edificio.
- L'interfaccia Ethernet del prodotto è classificata come "TNV-1" e garantisce una protezione contro le sovratensioni fino a 1,5 kV.

⚠ AVVERTENZA

Pericolo di morte per incendio ed esplosione

In rari casi in presenza di un guasto può crearsi una miscela di gas infiammabile all'interno dell'apparecchio. In caso di attivazione, tale situazione all'interno del prodotto può provocare un incendio o un'esplosione. Pezzi bollenti o proiettati possono causare la morte o lesioni potenzialmente mortali.

- In caso di guasto non intervenire direttamente sul prodotto.
- Accertarsi che nessuna persona non autorizzata possa accedere al prodotto.
- Non attivare il sezionatore di carico CC sull'inverter.
- Separare il generatore FV dall'inverter mediante un dispositivo di sezionamento esterno. Se non è presente un dispositivo di distacco, attendere finché la potenza CC non è più presente nell'inverter.
- Disinserire l'interruttore automatico di linea CA o se è già scattato lasciarlo spento e assicurarlo contro il reinserimento involontario.
- Eseguire interventi sul prodotto (ad es. ricerca degli errori, riparazioni) solo utilizzando dispositivi di protezione individuale per l'utilizzo di sostanze pericolose (ad es. guanti protettivi, protezioni per occhi, viso e vie respiratorie).

⚠ AVVERTENZA

Pericolo di lesioni a causa di sostanze, polveri e gas tossici

In rari casi isolati il danneggiamento di componenti elettronici può causare la produzione di sostanze, polveri e gas tossici all'interno del prodotto. Il contatto con sostanze tossiche e l'inalazione di polveri e gas tossici può causare irritazioni, corrosioni cutanee disturbi respiratori e nausea.

- Eseguire interventi sul prodotto (ad es. ricerca degli errori, riparazioni) solo utilizzando dispositivi di protezione individuale per l'utilizzo di sostanze pericolose (ad es. guanti protettivi, protezioni per occhi, viso e vie respiratorie).
- Accertarsi che nessuna persona non autorizzata possa accedere al prodotto.

⚠ AVVERTENZA

Pericolo di morte per folgorazione in caso di danneggiamento irreparabile dell'apparecchio di misurazione dovuto a sovratensione

Una sovratensione può danneggiate un apparecchio di misurazione e causare la presenza di tensione sull'involucro dell'apparecchio di misurazione. Il contatto con l'involucro sotto tensione dell'apparecchio di misurazione causa la morte o lesioni mortali per folgorazione.

- Impiegare soltanto apparecchi di misurazione con un range di tensione d’ingresso CC fino ad almeno 1000 V o superiore.

⚠ ATTENZIONE

Pericolo di ustioni per contatto con parti roventi dell’involucro

Durante il funzionamento l’involucro e il relativo coperchio possono diventare roventi. Il sezionatore di carico CC non può diventare rovente.

- Non toccare le superfici roventi.
- Prima di toccare l’involucro o il relativo coperchio, attendere che l’inverter si sia raffreddato.

⚠ ATTENZIONE

Pericolo di lesioni a causa del peso del prodotto

In caso di tecnica di sollevamento errata o di caduta del prodotto durante il trasporto o il montaggio sussiste il pericolo di infortuni.

- Il prodotto va trasportato in posizione verticale da più persone. Tenere in considerazione il peso e il baricentro del prodotto. Il baricentro si trova sul lato della Connection Unit CA.
- Indossare dispositivi di protezione individuale idonei durante qualsiasi intervento sul prodotto.
- Transportare il prodotto con l'aiuto delle impugnature di trasporto o con un dispositivo di sollevamento. Tenere in considerazione il peso del prodotto.
- Per il trasporto con le maniglie di trasporto, utilizzare sempre tutte le maniglie di trasporto in dotazione.
- Non utilizzare l'impugnatura di trasporto per fissare il dispositivo di sollevamento (ad es. cinture, corde, catene). Per fissare un dispositivo di sollevamento, le viti ad occhiello devono essere avvitati nelle filettature previste nella parte superiore del prodotto.

AVVISO

Danneggiamento della guarnizione del coperchio in caso di gelo

In caso di gelo, se si apre il prodotto è possibile danneggiare la guarnizione del coperchio. L'umidità potrebbe penetrare all'interno del prodotto e danneggiarlo.

- Aprire il prodotto solo quando la temperatura ambiente non è inferiore a -5 °C.
- Se è necessario aprire il prodotto in caso di gelo, prima di aprire il prodotto rimuovere il ghiaccio eventualmente formatosi sulla guarnizione del coperchio (ad es. facendolo sciogliere con aria calda),

AVVISO

Danneggiamento dovuto a penetrazione di sabbia, polvere e umidità nel prodotto

L'infiltrazione di sabbia, polvere e umidità può danneggiare il prodotto e pregiudicarne il funzionamento.

- Aprire il prodotto solo se l'umidità rientra nei valori limite e l'ambiente è privo di sabbia e polvere.
- Non aprire il prodotto in caso di tempesta di sabbia o precipitazione atmosferica.
- Chiudere ermeticamente tutte le aperture dell'involucro.

AVVISO

Danneggiamento dell'inverter per scarica elettrostatica

Il contatto con componenti elettronici può provocare guasti o danni irrimediabili all'inverter per scarica elettrostatica.

- Scaricare la propria carica elettrostatica prima di toccare i componenti.

AVVISO

Possibili costi elevati dovuti a una tariffa Internet inadeguata

A seconda dell'utilizzo, il volume dati del prodotto trasmesso via Internet può può variare. Il volume dati dipende ad es. dal numero di apparecchi nell'impianto, dalla frequenza di aggiornamento di apparecchi e trasmissioni di Sunny Portal o dall'utilizzo del servizio FTP Push. Ne possono derivare elevati costi per il collegamento Internet.

- SMA Solar Technology AG raccomanda di scegliere una tariffa flat per Internet.

AVVISO

Danneggiamento del prodotto dovuto a detergenti

L'uso di detergenti può danneggiare il prodotto e parti del prodotto.

- Pulire il prodotto e tutte le parti del prodotto esclusivamente con un panno inumidito con acqua pulita.

Modifica dei nomi e delle unità dei parametri di rete per soddisfare i requisiti per la connessione alla rete secondo il regolamento (UE) 2016/631 (in vigore dal 27.04.2019)

Per soddisfare i requisiti per la connessione alla rete stabiliti dall'UE (in vigore dal 27.04.2019) sono stati modificati i nomi e le unità dei parametri di rete. La modifica è valida a partire dalla versione firmware ≥ 3.00.00.R se è stato impostato un record di dati nazionali valido ai fini del rispetto delle disposizioni di collegamento in rete dell'UE (in vigore dal 27.04.2019). I nomi e le unità dei parametri di rete per inverter con versione firmware ≤ 2.99.99.R non sono coinvolti dalla modifica e restano quindi ancora validi. Vale anche a partire dalla versione firmware ≥ 3.00.00.R se è stato impostato un record di dati nazionali valido per paesi fuori dall'UE.

3 Contenuto della fornitura

Controllare che il contenuto della fornitura sia completo e non presenti danni visibili all'esterno. In caso di contenuto della fornitura incompleto o danneggiato rivolgersi al proprio rivenditore.

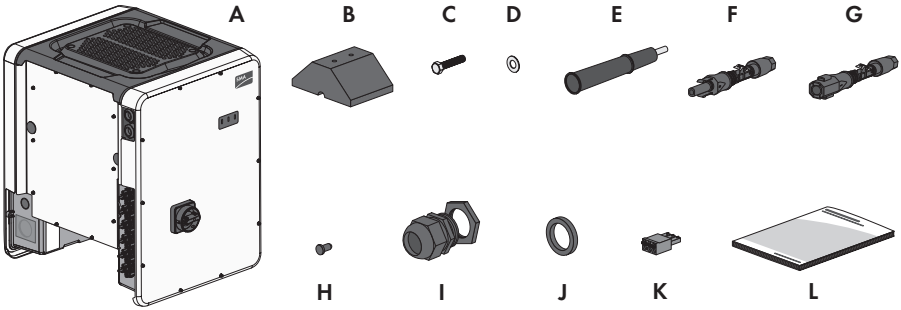

Figura 1: Contenuto della fornitura

Posizione	Numero	Denominazione
A	1	Inverter
B	4	Piedino
C	8	Vite a testa esagonale M8x40
D	8	Rondella
E	4	Maniglia di trasporto
F	12	Terminale CC positivo
G	12	Terminale CC negativo
H	24	Tappo di tenuta per terminale CC
I	1	Pressacavo M63 con controdado
J	1	Guarnizione di tenuta alternativa con area di serraggio ridotta (da 26 mm a 39 mm) per pressacavo M63
K	1	Morsettiera tripolare
L	1	Guida rapida con adesivo delle password sul retro L'adesivo contiene le seguenti informazioni: • Chiave di identificazione PIC (Product Identification Code) per la registrazione dell'impianto su Sunny Portal • Chiave di registrazione RID (Registration Identifier) per la registrazione dell'impianto su Sunny Portal • Password WLAN WPA2-PSK (Wi-Fi Protected Access 2 – Preshared Key) per il collegamento diretto con l'inverter via rete WLAN

4 Panoramica del prodotto

4.1 Descrizione del prodotto

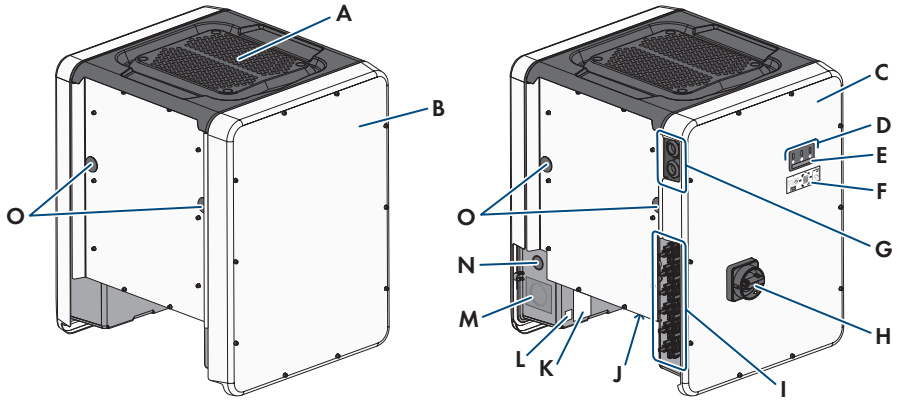

Figura 2: Struttura del prodotto

Posizione	Denominazione
A	Copertura
B	AC Connection Unit
C	DC Connection Unit
D	LED I LED segnalano la condizione di funzionamento del prodotto.
E	Display (opzionale) Su richiesta, il prodotto è dotato di un display. Il display visualizza i dati di funzionamento attuali dell'inverter, nonché gli errori o gli eventi.
F	Adesivo con il QR Code da scannerizzare nell'SMA 360° App per collegare facilmente l'interfaccia utente tramite WLAN
G	Pressacavi per cavi dati
H	Sezionatore di carico CC
I	Connettore a spina CC
J	Supporto con 3 ventole

Posizione	Denominazione
K	Targhetta di identificazione La targhetta identifica il prodotto in modo univoco, La targhetta di identificazione deve essere applicata in maniera permanente sul prodotto. Sulla targhetta di identificazione si trovano le seguenti informazioni: • Tipo di apparecchio (Model) • Numero di serie (Serial No. o S/N) • Data di produzione (Date of manufacture) • Dati caratteristici dell'apparecchio
L	Etichetta aggiuntiva contenente informazioni per la registrazione su Sunny Portal e la password WLAN: • Chiave di identificazione (PIC) per la registrazione su Sunny Portal • Chiave di registrazione (RID) per la registrazione su Sunny Portal • Password WLAN (WPA2-PSK) per il collegamento diretto all'interfaccia utente dell'inverter mediante WLAN.
M	Apertura sull'involucro per collegamento CA
N	Apertura sull'involucro per conduttori aggiuntivi
O	Apertura sull'involucro per maniglie di trasporto

4.2 Simboli sul prodotto

Simbolo	Spiegazione
	Avvertenza in presenza di punti di pericolo Questo simbolo segnala che il prodotto deve essere ulteriormente messo a terra se a livello locale è richiesta un'ulteriore messa a terra o un collegamento equipotenziale.
	Avvertenza per tensione elettrica Il funzionamento del prodotto comporta tensioni elevate.
	Avvertenza per superficie bollente Durante il funzionamento il prodotto può surriscaldarsi.
	Rispettare la documentazione Rispettare tutta la documentazione fornita assieme al prodotto.
	Inverter Assieme al LED verde, questo simbolo segnala la condizione di funzionamento dell'inverter.

Simbolo	Spiegazione
	Rispettare la documentazione Assieme al LED rosso, questo simbolo segnala un errore.
	Trasmissione di dati Assieme al LED blu, questo simbolo segnala lo stato del collegamento di rete dell'inverter.
	Conduttore di protezione Questo simbolo indica il punto di collegamento di un conduttore di protezione.
	Messa a terra Questo simbolo indica il punto per il collegamento di conduttori di protezione aggiuntivi.
3N AC	Corrente alternata trifase con conduttore neutro
DC	Corrente continua
	Il prodotto non dispone di una separazione galvanica.
	Marchio RAEE Non smaltire il prodotto con i comuni rifiuti domestici ma nel rispetto delle direttive sullo smaltimento dei componenti elettronici in vigore nel luogo di installazione.
	Il prodotto è idoneo al montaggio esterno.
IP65	Grado di protezione IP65 Il prodotto è protetto da infiltrazioni di polvere e acqua proiettata all'involucro come getto d'acqua da tutte le direzioni.
CE	Marcatura CE Il prodotto soddisfa i requisiti previsti dalle direttive UE in vigore.
RoHS	Marcatura RoHS Il prodotto soddisfa i requisiti previsti dalle direttive UE in vigore.
ICASA TA-2017/1911 APPROVED	ICASA Il prodotto soddisfa i requisiti previsti dalle direttive sudafricane per la telecomunicazione.

Simbolo	Spiegazione
ANATEL Agência Nacional de Telecomunicações 08492-17-03337	ANATEL Il prodotto soddisfa i requisiti previsti dalle direttive brasiliane per la telecomunicazione. Este equipamento opera em caráter secundário, isto é, não tem direito a proteção contra interferência prejudicial, mesmo de estações do mesmo tipo, e não pode causar interferência a sistemas operando em caráter primário.
	Il prodotto è conforme alle normative di sicurezza e CEM marocchine per prodotti elettrici.

4.3 Interfacce e funzioni

L'inverter può essere dotato, già in fabbrica o in un secondo momento, delle seguenti interfacce e funzioni:

Interfaccia utente per il monitoraggio e la configurazione

Il prodotto è dotato di serie di un server web integrato che mette a disposizione un'interfaccia utente per la configurazione e il monitoraggio del prodotto. In presenza di un collegamento con un terminale (ad es. computer, tablet o smartphone), l'interfaccia utente del prodotto può essere richiamata mediante un browser.

Smart Inverter Screen

Lo Smart Inverter Screen consente di visualizzare lo stato e la potenza momentanea dell'utilizzatore attuale nella pagina di registrazione dell'interfaccia utente. In questo modo si ha una panoramica dei dati principali dell'inverter senza necessità di registrarsi nell'interfaccia utente.

Lo Smart Inverter Screen è normalmente disattivato. Lo Smart Inverter Screen può essere attivato dopo la messa in servizio dell'inverter tramite l'interfaccia utente.

SMA Speedwire

Il prodotto è dotato di serie di un'interfaccia SMA Speedwire. SMA Speedwire è un tipo di comunicazione basata sullo standard Ethernet. SMA Speedwire è predisposto per una velocità di trasmissione dei dati di 100 Mbit/s e consente una comunicazione ottimale fra gli apparecchi Speedwire negli impianti.

Il prodotto supporta la comunicazione dell'impianto codificata con SMA Speedwire Encrypted Communication. Per poter utilizzare la codifica Speedwire nell'impianto, tutti gli apparecchi Speedwire, tranne SMA Energy Meter, devono supportare la funzione SMA Speedwire Encrypted.

SMA Webconnect

L'inverter è dotato di serie della funzione Webconnect. La funzione Webconnect consente la trasmissione diretta di dati fra l'inverter e il portale Internet Sunny Portal senza necessità di un prodotto di comunicazione aggiuntivo, con un massimo di 4 inverter per ogni impianto visualizzato. Negli impianti con oltre 4 inverter, è possibile realizzare la trasmissione di dati tra gli inverter e i portali internet Sunny Portal e Sunny Places mediante un datalogger (ad es. SMA Data Manager) o suddividere gli inverter tra più impianti. Mediante il browser del terminale è possibile accedere direttamente al proprio terminale visualizzato.

Collegamento WLAN con SMA 360° App

Il prodotto è dotato di serie di un QR Code. Scannerizzando il QR Code applicato sul prodotto tramite l'SMA 360° App si può accedere al prodotto tramite WLAN e il collegamento con l'interfaccia utente avviene automaticamente.

WLAN

Il prodotto è dotato di serie di un'interfaccia WLAN. L'interfaccia WLAN è attivata di serie alla consegna. Se non si desidera utilizzare la rete WLAN è possibile disattivare la relativa interfaccia.

In aggiunta il prodotto dispone della funzione WPS. La funzione WPS serve a collegare automaticamente il prodotto con la rete (ad es. mediante il router) e a creare un collegamento diretto fra il prodotto e il terminale.

i Ampliamento della portata radio della rete WLAN

Per ampliare la portata radio dell'inverter nella rete WLAN è possibile installare sul dispositivo l'Antenna Extension Kit disponibile come accessorio.

Modbus

Il prodotto è dotato di serie di un'interfaccia Modbus. L'interfaccia Modbus è normalmente disattivata e deve essere configurata all'occorrenza.

L'interfaccia Modbus dei prodotti SMA supportati è concepita per l'uso industriale ad es. da parte di sistemi SCADA e svolge le seguenti funzioni:

- Interrogazione a distanza dei valori di misurazione
- Impostazione a distanza dei parametri di funzionamento
- Trasmissione di set point per il controllo dell'impianto

Slot per moduli

L'inverter è dotato di serie di 2 slot per moduli. Tali slot si trovano sul gruppo di comunicazione e consentono il collegamento di moduli aggiuntivi (ad es. SMA Sensor Module). I moduli sono disponibili come accessori. Non è consentita l'installazione di due moduli identici.

Moduli SMA RS485

Montando i moduli SMA RS485 l'inverter è in grado di comunicare via cavo con specifici prodotti di comunicazione SMA (per informazioni sul montaggio e il collegamento, v. le istruzioni dei moduli SMA RS485). Il modulo SMA RS485 può essere installato in un secondo momento.

Antenna Extension Kit

L'Antenna Extension Kit consente l'ampliamento della portata radio dell'inverter nella rete WLAN (per informazioni su montaggio e collegamento, v. le istruzioni di Antenna Extension Kit). L'Antenna Extension Kit può essere installato in un secondo momento.

SMA Sensor Module

SMA Sensor Module dispone di varie interfacce per il collegamento di diversi sensori (ad es. termometro, solarimetro, anemometro o contatore di energia). SMA Sensor Module trasforma i segnali dei sensori collegati e li trasmette all'inverter. SMA Sensor Module può essere installato in un secondo momento.

SMA I/O Module

SMA I/O Module consente all'inverter di effettuare la gestione di rete (per informazioni su montaggio e collegamento, v. le istruzioni di SMA I/O Module). SMA I/O Module può essere installato in un secondo momento.

Gestione di rete

Il prodotto è dotato di funzioni che consentono la gestione di rete.

Queste funzioni (ad es. limitazione della potenza attiva) possono essere attivate e configurate mediante i parametri di funzionamento a seconda delle richieste del gestore di rete.

Protezione di interfaccia

L'inverter è dotato di elementi di commutazione ridondanti e monitorati per il sezionamento dalla rete che semplificano la protezione d'interfaccia prevista in conformità a VDE-AR-N 4105. I dispositivi di sezionamento integrati nell'inverter sostituiscono un interruttore di accoppiamento esterno. Deve essere disponibile un'unità di monitoraggio esterna certificata con un relè di protezione dell'impianto privo di potenziale integrato e un contatto di segnalazione in versione contatto chiuso a riposo. Inoltre l'inverter deve essere dotato di una versione firmware > 3.01.00.R e dello SMA I/O Module. L'inverter può essere collegato all'unità di monitoraggio della protezione di interfaccia mediante lo SMA I/O Module ed è in grado di ricevere il segnale per il sezionamento dalla rete (per ulteriori informazioni v. l'informazione tecnica "SUNNY TRIPOWER CORE1 - Realizzazione semplificata della protezione d'interfaccia in impianti FV in conformità a VDE AR-N 4105:2018-11").

Relè multifunzione

L'inverter è dotato di serie di un relè multifunzione. Il relè multifunzione è un'interfaccia che può essere configurata per una modalità di funzionamento specifica per l'impianto.

SMA ShadeFix

L'inverter è dotato della gestione dell'ombreggiamento SMA ShadeFix. SMA ShadeFix utilizza un inseguimento MPP per trovare il punto di funzionamento con la massima potenza in caso di ombreggiamenti. Con SMA ShadeFix l'inverter sfrutta in qualsiasi momento la migliore offerta di energia dei moduli FV per aumentare i rendimenti in impianti in ombra. SMA ShadeFix è attivato di serie. L'intervallo di tempo di SMA ShadeFix è pari a 6 minuti di serie. Ciò significa che l'inverter cerca il punto di funzionamento ottimale ogni 6 minuti. Può essere opportuno modificare l'intervallo di tempo in base all'impianto e alla situazione di ombreggiamento.

Riconoscimento caduta stringa

Il riconoscimento dei guasti di stringa misura la corrente totale di ogni ingresso e calcola continuamente i valori medi di ciascuno di essi. Le correnti totali vengono confrontate con i valori medi. Se una corrente totale differisce per eccesso o per difetto dal valore medio oltre la tolleranza impostata, viene segnalato un evento. Attraverso più intervalli di interrogazione è possibile individuare con sicurezza le correnti totali lievemente aumentate, distinguendole dalle normali fluttuazioni della corrente del generatore FV. Il sistema di riconoscimento della caduta della stringa è disattivato di default e deve essere attivato. È inoltre possibile impostare la tolleranza e visionare i valori medi attraverso l'interfaccia utente.

Scaricatore di sovratensioni tipo 1 e 2

L'inverter è dotato sia sul lato CA sia sul lato CC di slot per elementi di protezione contro le sovratensioni di tipo 1 e 2. Questi ultimi limitano le pericolose sovratensioni. Gli elementi di protezione contro le sovratensioni possono essere equipaggiati successivamente.

SMA Smart Connected

SMA Smart Connected prevede il monitoraggio gratuito del prodotto tramite Sunny Portal. SMA Smart Connected informa i gestori e i tecnici specializzati in modo automatico e proattivo sugli eventi che si verificano nel prodotto.

L'attivazione di SMA Smart Connected avviene durante la registrazione in Sunny Portal. Per poter utilizzare SMA Smart Connected è necessario che il prodotto sia costantemente collegato a Sunny Portal e che i dati del gestore e del tecnico specializzato siano salvati in Sunny Portal e siano aggiornati.

Sistema di montaggio universale (UMS_Kit-10)

Il sistema di montaggio universale consente il montaggio a parete dell'inverter o serve come zoccolo per un montaggio elevato a terra. Il sistema di montaggio universale è disponibile come accessorio.

4.4 Segnali LED

I LED segnalano la condizione di funzionamento del prodotto.

Segnale LED	Spiegazione
LED verde lampeggia: (2 s acceso e 2 s spento)	Attendere le condizioni di immissione Non sono ancora soddisfatte le condizioni per la modalità immissione in rete. Non appena le condizioni sono soddisfatte, l'inverter avvia il processo di immissione.
LED verde lampeggiante velocemente	Aggiornamento del processore principale Il processore principale dell'inverter è in fase di aggiornamento.
LED verde acceso	Modalità immissione in rete L'inverter immette in rete con una potenza superiore al 90%.

Segnale LED	Spiegazione
LED verde si accende in maniera intermittente	Modalità immissione in rete L'inverter è dotato di indicazione dinamica della potenza sopra il LED verde. A seconda della potenza il LED verde pulsa velocemente o lentamente. Se necessario è possibile disattivare l'indicazione dinamica della potenza sopra il LED verde.
LED verde è spento	L'inverter non immette nella rete pubblica.
LED rosso è acceso	Si è verificato un evento. Se si verifica un evento, sull'interfaccia utente del prodotto o sul prodotto di comunicazione (ad es. SMA Data Manager) vengono inoltre visualizzati una specifica segnalazione di evento e il relativo codice evento.
LED blu lampeggia lentamente per circa 1 minuto	Creazione del collegamento per la comunicazione in corso Il prodotto crea un collegamento a una rete locale oppure una connessione diretta tramite Ethernet a un terminale (ad es. computer, tablet o smartphone).
Il LED blu lampeggia velocemente per circa 2 minuti (0,25 s acceso e 0,25 s spento)	Funzione WPS attiva La funzione WPS è attiva.
LED blu è acceso	Comunicazione attiva È attivo un collegamento a una rete locale oppure una connessione diretta tramite Ethernet a un terminale (ad es. computer, tablet o smartphone).

4.5 Messaggi sul display

Messaggio sul display	Spiegazione
Package	Versione firmware installata e record di dati nazionali impostato
Ser	Numero di serie del prodotto
HW	Versione hardware del prodotto
FW-HP	Versione firmware del processore principale
FW-KP	Versione firmware del prodotto del processore di comunicazione
Ethcom A	Stato del collegamento di rete A
Ethcom B	Stato del collegamento di rete B
E-IP	Indirizzo IP Ethernet del prodotto
SMsk	Maschera di sottorete del prodotto
GW	Indirizzo Gateway del prodotto

Messaggio sul display	Spiegazione
DNS	Indirizzo del Domain Name server
Wlancom	Stato del collegamento WLAN
W-IP	Indirizzo IP WLAN del prodotto
DC A	Stato dell'ingresso CC A
DC B	Stato dell'ingresso CC B
DC C	Stato dell'ingresso CC C
DC D	Stato dell'ingresso CC D
DC E	Stato dell'ingresso CC E
DC F	Stato dell'ingresso CC F
AC1	Tensione/corrente tra le fasi e il conduttore neutro
AC2	Tensione/corrente tra le fasi e il conduttore neutro
AC3	Tensione/corrente tra le fasi e il conduttore neutro
Update status	Informazioni sull'aggiornamento del firmware
Error	Si è verificato un evento.
P	Potenza d'uscita attuale
E-Total	Quantità giornaliera dell'energia prodotta
Pmax	Limite impostato di potenza attiva
cos phi	Fattore di sfasamento cos φ
Update File(s) found	Esiste una nuova versione firmware
Update Progress	L'aggiornamento è in corso

4.6 Panoramica del sistema

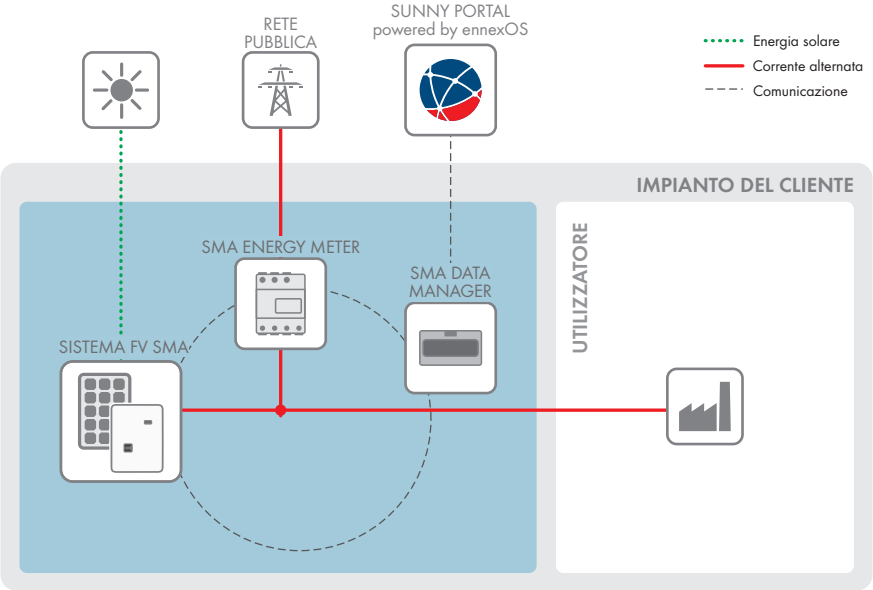

4.6.1 Panoramica dei collegamenti

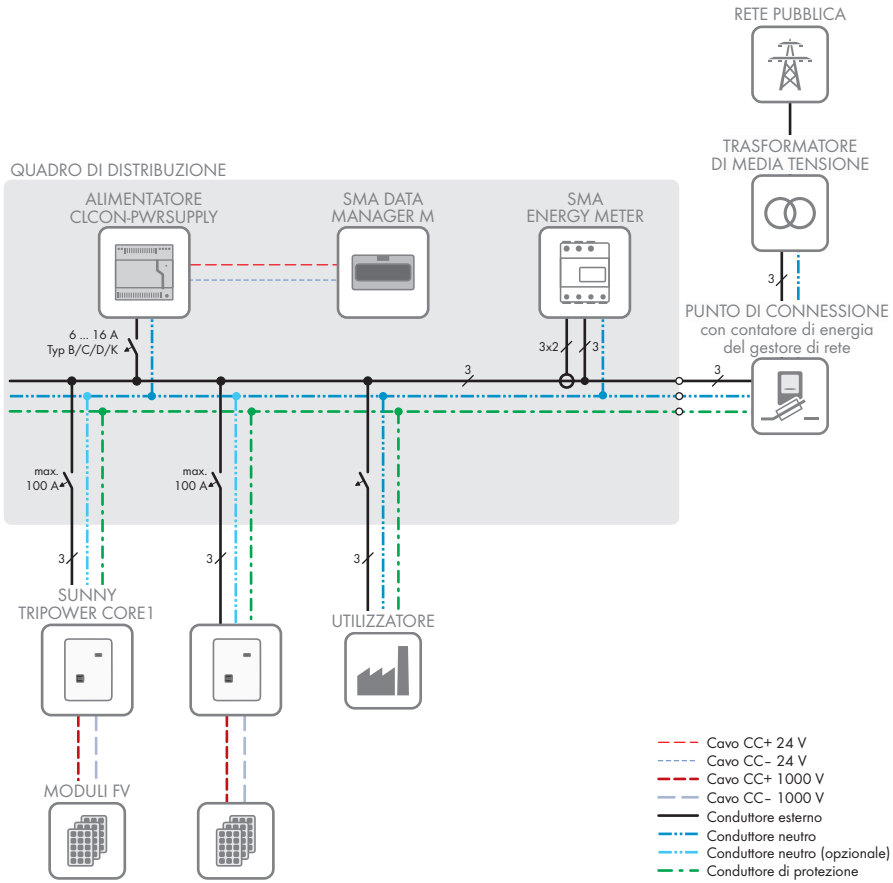

Figura 3: Panoramica dei collegamenti (esempio)

4.6.2 Panoramica della comunicazione

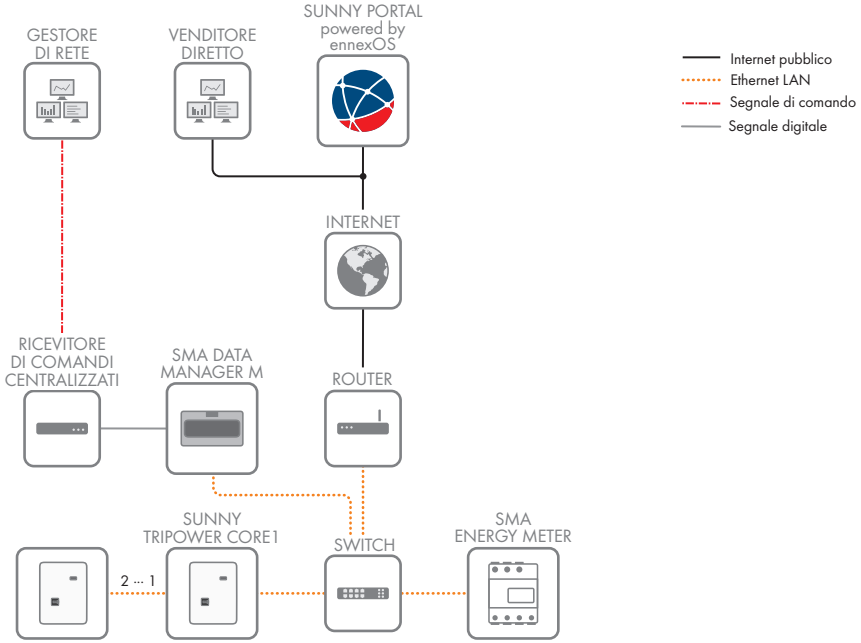

Figura 4: Struttura della comunicazione dell'impianto

5 Montaggio

5.1 Requisiti per il montaggio

Requisiti del luogo di montaggio:

⚠ AVVERTENZA

Pericolo di morte per incendio o esplosione

Pur essendo progettati accuratamente, tutti gli apparecchi elettrici possono incendiarsi. Rischio di morte o di gravi lesioni

- Non montare il prodotto in aree in cui sono presenti sostanze facilmente infiammabili o gas combustibili.
- Non montare il prodotto in aree a rischio di esplosione.

☐ Il luogo di montaggio deve essere inaccessibile ai bambini.

☐ Il luogo di montaggio deve essere adatto al peso e alle dimensioni del prodotto (v. cap. 13 “Dati tecnici”, pag. 111).

☐ Il luogo di montaggio può essere esposto a irraggiamento solare diretto. È tuttavia possibile che il prodotto riduca la propria potenza a causa della temperatura troppo elevata al fine di prevenire un surriscaldamento.

☐ Il luogo di montaggio dovrebbe essere sempre sgombro e facilmente accessibile senza la necessità di attrezzature supplementari (ad es. impalcature o pedane di sollevamento). In caso contrario ciò potrebbe limitare gli eventuali interventi di manutenzione.

☐ Il sezionatore di carico CC del prodotto deve essere liberamente accessibile.

☐ Devono essere rispettate le condizioni climatiche (v. cap. 13, pag. 111).

Posizioni di montaggio consentite e non consentite:

☐ Il prodotto può essere montato solo in una posizione di montaggio consentita. In questo modo si evita la penetrazione di umidità al suo interno.

☐ Il prodotto deve essere montato in modo tale da consentire la lettura senza problemi dei segnali LED.

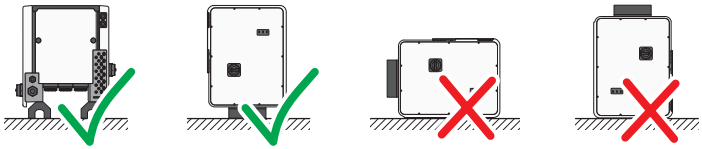

Figura 5: Posizioni di montaggio consentite e non consentite

Dimensioni per il montaggio:

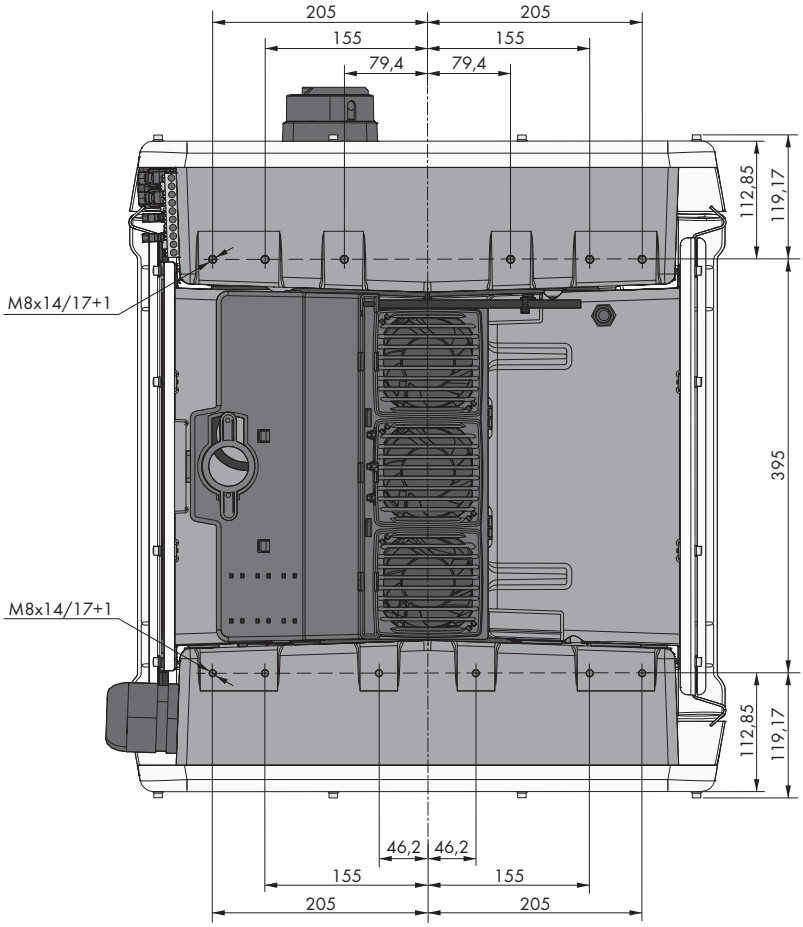

Figura 6: Posizione dei punti di fissaggio(Misure in mm/in)

Stabilità

- ☐ Per garantire la stabilità, in caso di montaggio con piedini o guida profilata, la larghezza di piedini o guida deve essere pari ad almeno 175 mm.
- ☐ Nelle seguenti condizioni l'inverter deve essere fissato:
  - Inclinazione del fondo: > 3°
  - Velocità del vento (senza raffiche): > 25 m/s
  - Altezza dei piedini o della guida profilata: > 100 mm
- ☐ In caso di montaggio con guide profilate è sempre necessario un fissaggio o uno zavorramento. In caso di montaggio con guide profilate, SMA Solar Technology AG raccomanda di avvitare quest'ultima ad es. sul profilo del telaio del modulo o di applicare sulla stessa una lamiera che consenta di zavorrarla con pietre o sacchi di sabbia. In questo modo ci si assicura che l'inverter sia stabile.

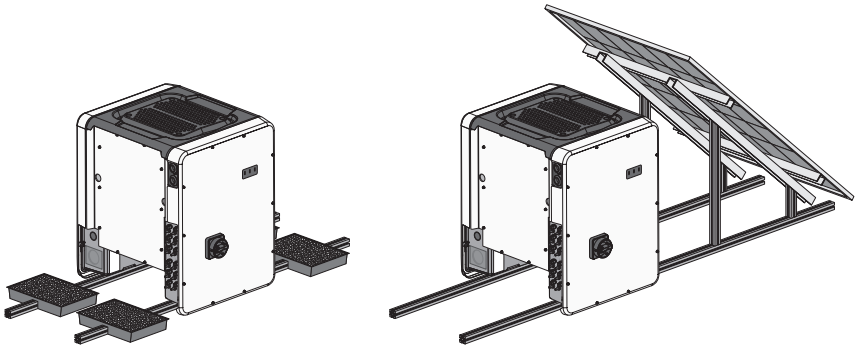

Figura 7: Fissaggio dell'inverter (esempi)

Distanze consigliate:

i Distanze consigliate se si utilizza il sistema di montaggio universale (UMS_KIT-10)

Se si utilizza il sistema di montaggio universale (UMS_KIT-10), non è necessario rispettare le distanze consigliate.

Rispettando le distanze consigliate si garantisce una sufficiente dissipazione del calore. In questo modo si evita una riduzione di potenza a causa di una temperatura troppo elevata.

- ☐ Rispettare le distanze consigliate rispetto a bordi di tetti, lucernari, pareti, altri inverter o oggetti. In questo modo si garantisce che il sezionatore di carico CC sull'inverter possa essere azionato senza problemi e che i segnali LED possano essere letti facilmente.
- ☐ Per eventuali interventi del servizio di assistenza, SMA Solar Technology AG raccomanda di rispettare distanze sufficienti su tutti i 4 lati dell'inverter rispetto a pareti, ulteriori inverter o altri oggetti. In caso contrario ciò potrebbe limitare gli eventuali interventi di manutenzione.
- ☐ Se si installano più prodotti in luoghi con temperature ambiente elevate, è necessario aumentare le distanze fra i prodotti stessi e assicurare un sufficiente apporto di aria fresca.

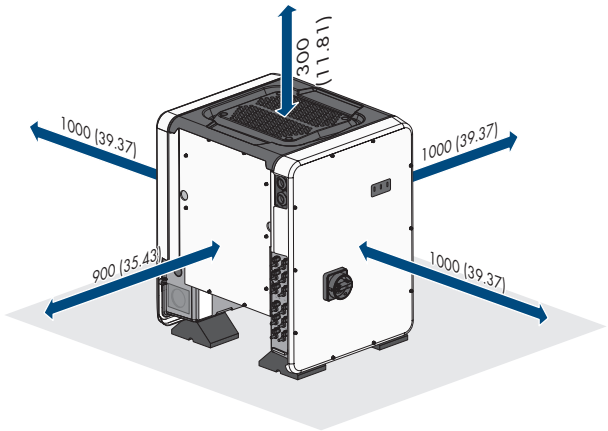

Figura 8: Distanze consigliate (Misure in mm/in)

5.2 Montaggio del prodotto

⚠ ATTENZIONE

Pericolo di lesioni a causa del peso dell'inverter

In caso di tecnica di sollevamento errata o di caduta dell'inverter durante il trasporto o il montaggio sussiste il pericolo di infortuni.

- L'inverter va trasportato in posizione verticale da più persone. A tal fine, tenere conto del peso dell'inverter e afferrare l'inverter dalle apposite maniglie. Usare sempre entrambe le maniglie su ciascun lato.
- Transportare il prodotto con l'aiuto delle impugnature di trasporto o con un dispositivo di sollevamento. Tenere in considerazione il peso del prodotto.
- Non utilizzare l'impugnatura di trasporto per fissare il dispositivo di sollevamento (ad es. cinture, corde, catene). Per fissare un dispositivo di sollevamento, le viti ad occhiello devono essere avvitati nelle filettature previste nella parte superiore del prodotto.
- Per il trasporto con le maniglie di trasporto, utilizzare sempre tutte le maniglie di trasporto in dotazione.
- Considerare il baricentro dell'inverter. Il baricentro si trova sul lato della Connection Unit CA.

Altro materiale necessario (non compreso nel contenuto della fornitura):

☐ Per transporto con dispositivo di sollevamento: 4 viti ad occhiello (M8)

Procedura:

1. Montare ciascun piedino con 2 viti a testa esagonale M8x40 e 2 rondelle nei 2 fori filettati esterni (M8x14) posti sul fondo dell'inverter (coppia: 16 Nm). In tal caso, premere leggermente la confezione sul lato inferiore o tagliarla liberamente. I fori delle viti sul lato inferiore dell'inverter devono essere esposti.

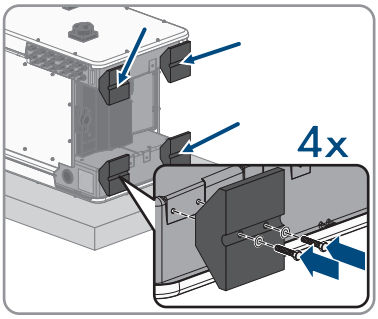

2. Avvitare le maniglie fino a fine corsa nei fori filettati sul lato sinistro e destro fino a quando arrivano a filo dell'involucro. Accertarsi di non avvitare le maniglie nei fori filettati con un'angolazione sbagliata. In caso contrario potrebbe essere più difficile, se non addirittura impossibile, svitare successivamente le maniglie e i fori filettati potrebbero venire danneggiati.

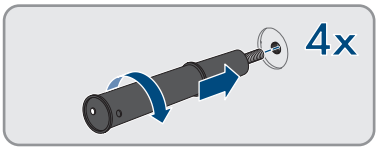

3. Infilare un cacciavite nei fori su ciascuna maniglia ed effettuare una rotazione di 90 °. In questo modo ci si garantisce che le maniglie di trasporto siano saldamente serrate.

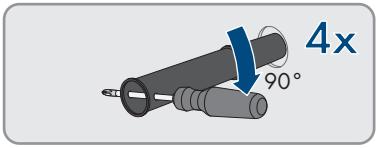

4. Rimuovere l'inverter dal pallet e posizionarlo sul luogo di montaggio.

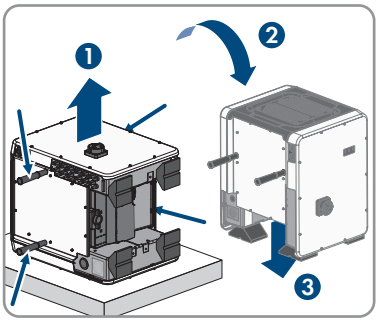

5. Se l'inverter deve essere posizionato utilizzando il dispositivo di sollevamento sul luogo di installazione, avvitare le viti ad occhiello nelle filettature sulla parte superiore dell'inverter e fissare il dispositivo di sollevamento ad esso. Il dispositivo di sollevamento deve essere in grado di sostenere il peso dell'inverter.
6. Accertarsi che l'inverter sia stabile.

7. Svitare tutte e 4 le maniglie di trasporto dai fori filettati. A tal fine infilare se necessario un cacciavite nei fori sulla maniglia per svitare quest'ultima.

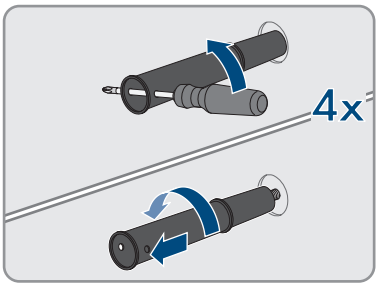

6 Collegamento elettrico

6.1 Panoramica del campo di collegamento

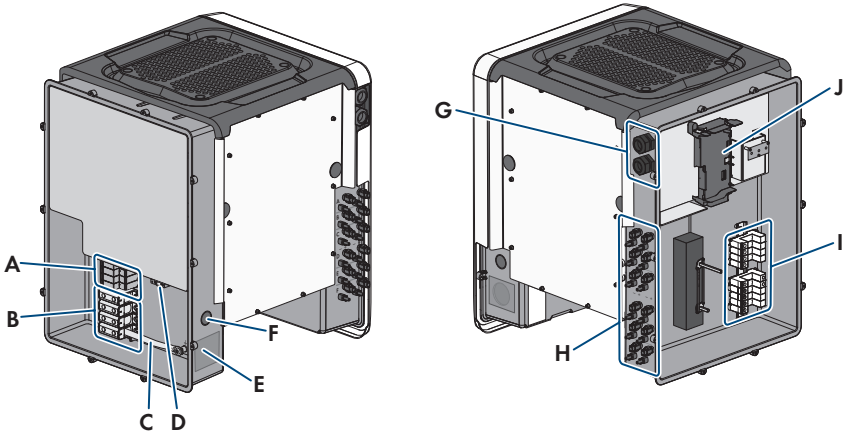

Figura 9: Aree di collegamento di AC Connection Unit e DC Connection Unit dell'inverter

Posizione	Denominazione
A	Slot per elementi di protezione contro le sovratensioni CA
B	Morsettiere per il collegamento CA
C	Ponte fra N e involucro
D	Morsetto di terra per il collegamento del conduttore di protezione
E	Apertura dell'involucro per pressacavo M63
F	Apertura dell'involucro per cavo aggiuntivo
G	Pressacavi per i cavi di rete e all'occorrenza per i cavi di collegamento dell'Antenna Extension Kit o di altri cavi dati
H	Terminali positivi e negativi per il collegamento CC
I	Slot per elementi di protezione contro le sovratensioni CC
J	Gruppo di comunicazione

6.2 Collegamento CA

6.2.1 Requisiti del collegamento CA

Requisiti dei cavi CA

- ☐ Tipo di conduttore: filo di alluminio e rame
- ☐ Diametro esterno: da 35 mm a 48 mm / da 26 mm a 39 mm
- ☐ Sezione conduttore PE: 25 mm² a 120 mm²
- ☐ Sezione conduttore conduttori esterni e conduttore neutro: 35 mm² a 120 mm²
- ☐ Lunghezza di spelatura: 30 mm
- ☐ Lunghezza di spelatura: 290 mm
- ☐ Il cavo deve essere dimensionato in conformità alle direttive locali e nazionali per il dimensionamento delle linee, che riportano i requisiti della sezione minima del conduttore. Il dimensionamento dei cavi è influenzato da fattori quali corrente nominale CA, tipo di cavo, modalità di posa, ammassamento, temperatura ambiente e perdite di linea massime desiderate (per il calcolo delle perdite di linea, v. il software di progettazione "Sunny Design" a partire della versione 2.0 sul sito www.SMA-Solar.com).

Panoramica della lunghezza richiesta dei conduttori all'interno della AC Connection Unit

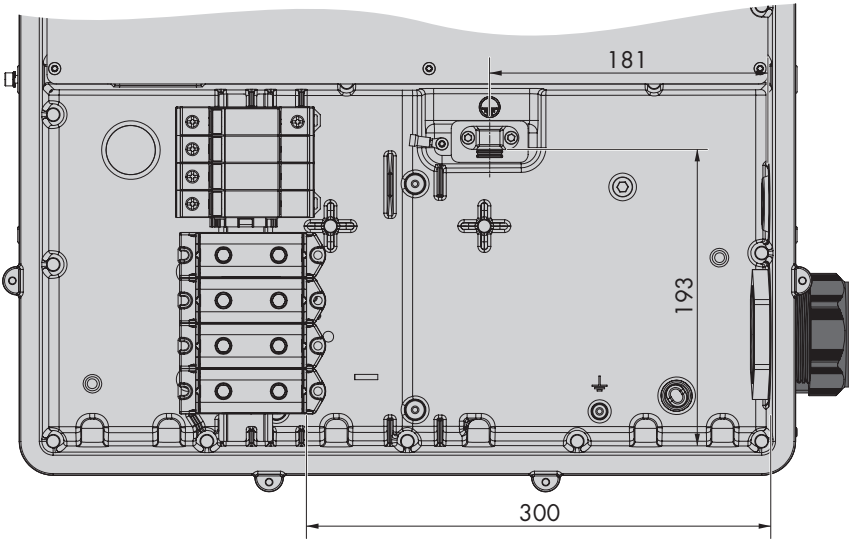

Figura 10: Vista interna della Connection Unit CA con dimensioni dei conduttori(Misure in mm/in)

Unità di monitoraggio correnti di guasto:

Per funzionare l'inverter non ha bisogno di un interruttore differenziale esterno. Se le disposizioni locali prevedono un'interruttore differenziale, prestare attenzione a quanto segue:

- ☐ L'inverter è compatibile con interruttori differenziali di tipo B, con una corrente di guasto nominale di 300 mA o superiore (per informazioni sulla scelta di un interruttore differenziale v. l'informazione tecnica "Criteri per la scelta degli interruttori differenziali" sul sito www.SMA-Solar.com). Tutti gli inverter nell'impianto devono essere collegati alla rete pubblica mediante un proprio interruttore differenziale.
- ☐ Se si utilizzano interruttori differenziali con una corrente di guasto nominale < 500 mA, è necessario impostare la corrente di guasto nominale nell'inverter (v. cap. 8.20, pag. 79). In questo modo l'inverter riduce le correnti di guasto legate al funzionamento e impedisce un'attivazione errata dell'interruttore differenziale.

Categoria di sovratensione

L'inverter può essere utilizzato in reti con categoria di sovratensione III o inferiore secondo la normativa IEC 60664-1. Ciò significa che l'inverter può essere collegato in modo permanente nel punto di connessione alla rete in un edificio. In caso di installazioni con lunghi percorsi dei cavi all'aperto sono necessarie misure aggiuntive per la riduzione della categoria di sovratensione IV alla categoria III (v. l'informazione tecnica "Protezione contro sovratensioni" sul sito www.SMA-Solar.com).

6.2.2 Collegamento dell'inverter alla rete pubblica

⚠ TECNICO SPECIALIZZATO

Requisiti:

- ☐ Devono essere soddisfatte le condizioni di collegamento del gestore di rete.
- ☐ La tensione di rete deve rientrare nel range. L'esatto range di funzionamento dell'inverter è definito nei parametri di funzionamento.

Procedura:

1. Disinserire l'interruttore automatico di tutti e 3 i conduttori esterni e bloccarlo contro il reinserimento accidentale.
2. Accertarsi che il sezionatore di carico CC sia in posizione **O** e protetto contro la riattivazione.
3. Se è montato, svitare tutte e 10 le viti del coperchio della Connection Unit CA con un cacciavite Torx (TX 25) e rimuovere quest'ultimo tirandolo in avanti.

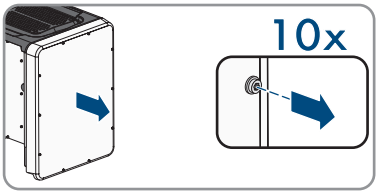

4. Rimuovere il nastro adesivo dall'apertura dell'involucro per il collegamento CA.

5. Inserire il pressacavo M63 nell'apertura e serrarlo con il controdado.

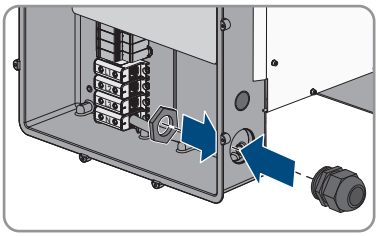

6. Inserire il cavo CA nella Connection Unit CA attraverso il pressacavo. Se necessario, allentare leggermente il dado a risvolto del pressacavo. In caso di cavi CA, che richiedono un'area di serraggio < 35 mm, sostituire la guarnizione di tenuta del pressacavo M63 con la guarnizione di tenuta con area di serraggio ridotta.
7. Spelare il cavo CA.
8. Spelare L1, L2, L3, N e PE rispettivamente di 30 mm.
9. Collegare il conduttore di protezione al morsetto di terra. A tal fine allentare leggermente mediante un cacciavite Torx (TX 25) la vite con cui la fascetta e la piastrina di collegamento sono collegate alla messa a terra ed estrarre l'altra vite. Successivamente far aderire il conduttore di protezione alla piastrina e posizionare la fascetta sopra allo stesso, serrando infine entrambe le viti con un cacciavite Torx (TX 25; coppia: 6 Nm).

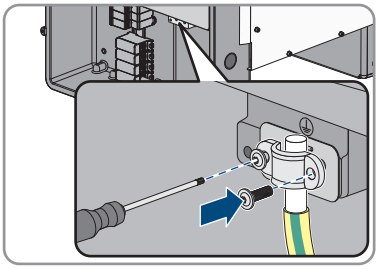

10. Accertarsi che il conduttore aderisca alla piastrina di collegamento.
11. Collegare L1, L2, L3 ed eventualmente N ai morsetti secondo la siglatura. A tal fine inserire ciascun conduttore fino in fondo nel morsetto corrispondente e serrare quest'ultimo con una brugola (apertura della chiave 8, lunghezza: 50 mm) (coppia per conduttori da 35 mm² a 95 mm² di sezione: 20 Nm, per conduttori con 120 mm² di sezione: 30 Nm).

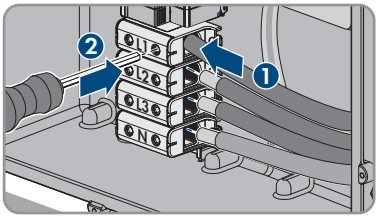

12. **⚠ AVVERTENZA**

Pericolo di morte per folgorazione

L'inverter è dotato di serie di un ponte fra N e l'involucro. Il ponte è assolutamente necessario per il collegamento di una rete pubblica senza neutro.

- Per il collegamento a una rete pubblica con neutro il ponte deve essere rimosso in ogni caso come descritto nel passaggio seguente.

13. Se N è presente e collegato al relativo morsetto, rimuovere il ponte installato di serie fra N e l'involucro (⏚). Per questo, svitare la vite del morsetto **N** e la vite del punto di messa a terra ⏚ con una brugola (da 8, lunghezza: 50 mm) e rimuovere il ponte dall'inverter.

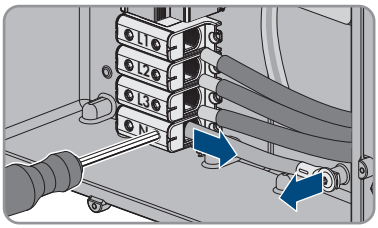

14. Accertarsi che tutti i morsetti siano occupati dai conduttori corretti.
15. Assicurarsi che tutti i conduttori siano ben in sede.

6.3 Collegamento del cavo di rete

⚠ TECNICO SPECIALIZZATO

⚠ PERICOLO

Pericolo di morte per folgorazione in presenza di sovratensioni e in assenza di protezione da sovratensioni

In assenza della protezione da sovratensioni, le sovratensioni (ad es. in caso di fulmine) possono essere trasmesse tramite i cavi di rete o gli altri cavi dati all'interno dell'edificio e ad altri dispositivi collegati alla stessa rete. Il contatto con cavi sotto tensione o cavi può determinare la morte o lesioni mortali per folgorazione.

- Accertarsi che tutti i dispositivi sulla stessa rete siano integrati nella protezione da sovratensioni esistente.
- In caso di posa esterna dei cavi di rete, occorre assicurare un'idonea protezione da sovratensioni del prodotto nel punto di passaggio fra l'area esterna e la rete all'interno dell'edificio.

Altro materiale necessario (non compreso nel contenuto della fornitura):

☐ Cavo di rete
☐ Se necessario: terminali RJ45 assemblabili senza utensili

Requisiti dei cavi di rete:

La lunghezza e la qualità dei cavi influiscono sulla qualità del segnale. Rispettare i seguenti requisiti dei cavi.

☐ Tipo di cavo: 100BaseTx
☐ Categoria cavi: almeno Cat5
☐ Tipo di connettore: RJ45 Cat5, Cat5e o maggiore
☐ Schermatura: SF/UTP, S/UTP, SF/FTP o S-FTP
☐ Numero di coppie di conduttori e sezione degli stessi: almeno 2 x 2 x 0,22 mm^2
☐ Lunghezza massima dei cavi fra 2 utenti di rete con cavo patch:50 m (164 ft)
☐ Lunghezza massima dei cavi fra 2 utenti di rete con cavo rigido:100 m (328 ft)
☐ Resistenza ai raggi UV in caso di posa all'esterno.

Procedura:

1. **⚠ PERICOLO**

   Pericolo di morte per folgorazione

   - Disinserire l'inverter (v. cap. 9, pag. 83).

2. Se il coperchio della Connection Unit CC è chiuso, smontarlo. A tal fine svitare tutte e 10 le viti del coperchio con un cacciavite Torx (TX 25) e rimuovere quest'ultimo tirandolo in avanti.

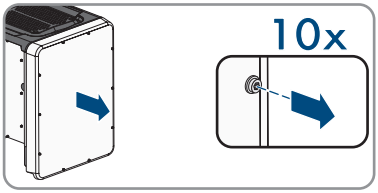

3. Mettere da parte e conservare in luogo sicuro le viti e il coperchio.
4. Svitare il dado a risvolto dal pressacavo del cavo dati.
5. Far passare il dado a risvolto sul cavo di rete.
6. Rimuovere la boccola a 2 fori dal pressacavo.
7. Estrarre il tappo di tenuta da un pressacavo della boccola a 2 fori e inserire il cavo di rete nel pressacavo.
8. Premere la boccola a 2 fori con il cavo nel pressacavo e far scorrere il cavo di rete fino al gruppo di comunicazione nella Connection Unit CC. Accertarsi che il pressacavo inutilizzato della boccola a 2 fori sia chiuso con un tappo di tenuta.
9. Se si utilizza un cavo di rete confezionato personalmente, predisporre anche i terminali RJ45 e collegarli al cavo di rete (v. documentazione dei terminali).
10. Infilare il connettore RJ45 del cavo in una delle prese di rete del gruppo di comunicazione.

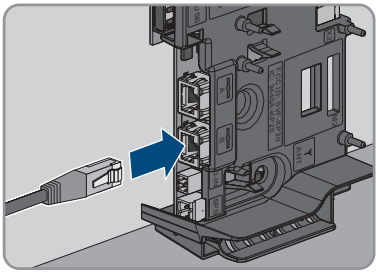

11. Accertarsi che il connettore RJ45 sia correttamente in sede tirando leggermente il cavo.
12. Serrare a mano il dado a risvolto del pressacavo. In questo modo il cavo di rete viene fissato.
13. Se l'inverter è montato all'esterno, installare una protezione da sovratensioni per tutti i componenti della rete.
14. Per integrare l'inverter in una rete locale, collegare l'altra estremità del cavo di rete alla rete locale (ad es. tramite un router).

6.4 Collegamento del relè multifunzione

6.4.1 Procedura di collegamento del relè multifunzione

⚠ TECNICO SPECIALIZZATO

Procedura		V.
1.	Selezionare la modalità di funzionamento per cui si desidera utilizzare il relè multifunzione.	Cap. 6.4.2, pag. 40
2.	Effettuare il collegamento al relè multifunzione in base alla modalità di funzionamento e alla corrispondente variante di collegamento.	Cap. 6.4.3, pag. 41 e Cap. 6.4.4, pag. 44
3.	Dopo la messa in servizio dell'inverter, modificare eventualmente la modalità di funzionamento del relè multifunzione.	Cap. 8.16, pag. 76

6.4.2 Modalità di funzionamento del relè multifunzione

Modo di funzionamento del relè multifunzione (Mlt.OpMode)	Descrizione
Segnalazione di disturbo (FltInd)	Il relè multifunzione controlla un dispositivo di segnalazione (ad es. una spia luminosa) che, a seconda del tipo di collegamento, segnala un errore o il regolare funzionamento dell'inverter.
Autoconsumo (SelfCsmp)	Il relè multifunzione accende e spegne l'utilizzatore in funzione della potenza offerta dall'impianto.
Controllo tramite comunicazione (ComCtl)	Il relè multifunzione accende e spegne i carichi in base ai comandi inviati tramite un prodotto di comunicazione.
Accumulatore batteria (BatCha)	Il relè multifunzione gestisce il caricamento delle batterie in funzione della potenza offerta dall'impianto.
Controllo ventilatore (FanCtl)	Il relè multifunzione comanda una ventola esterna in funzione della temperatura dell'inverter.
Stato comm. relè di rete (GriSwCpy)	Il gestore di rete locale può richiedere che gli venga trasmesso un segnale non appena l'inverter si collega alla rete pubblica. Il relè multifunzione può essere utilizzato per emettere tale segnale.

6.4.3 Varianti di collegamento

A seconda della modalità di funzionamento è necessario provvedere in maniera diversa al collegamento.

Modalità di funzionamento	Variante di collegamento
Segnalazione di disturbo (FltInd)	Relè multifunzione come contatto di segnalazione guasto
Autoconsumo (SelfCsmp)	Controllo degli utilizzatori tramite relè multifunzione o caricamento delle batterie in funzione della potenza
Controllo tramite comunicazione (ComCtl)	Controllo degli utilizzatori tramite relè multifunzione o caricamento delle batterie in funzione della potenza
Accumulatore batteria (BatCha)	Controllo degli utilizzatori tramite relè multifunzione o caricamento delle batterie in funzione della potenza
Controllo ventilatore (FanCtl)	Collegamento di una ventola esterna (v. documentazione della ventola)
Stato comm. relè di rete (GriSwCpy)	Visualizzazione della condizione di esercizio del relè di rete

Relè multifunzione come contatto di segnalazione guasto

È possibile impiegare il relè multifunzione come contatto di segnalazione guasto per far visualizzare o segnalare un eventuale errore dell'inverter oppure il regolare funzionamento mediante un apposito dispositivo di segnalazione. All'occorrenza è possibile collegare più inverter a uno stesso segnalatore di guasto o di funzionamento.

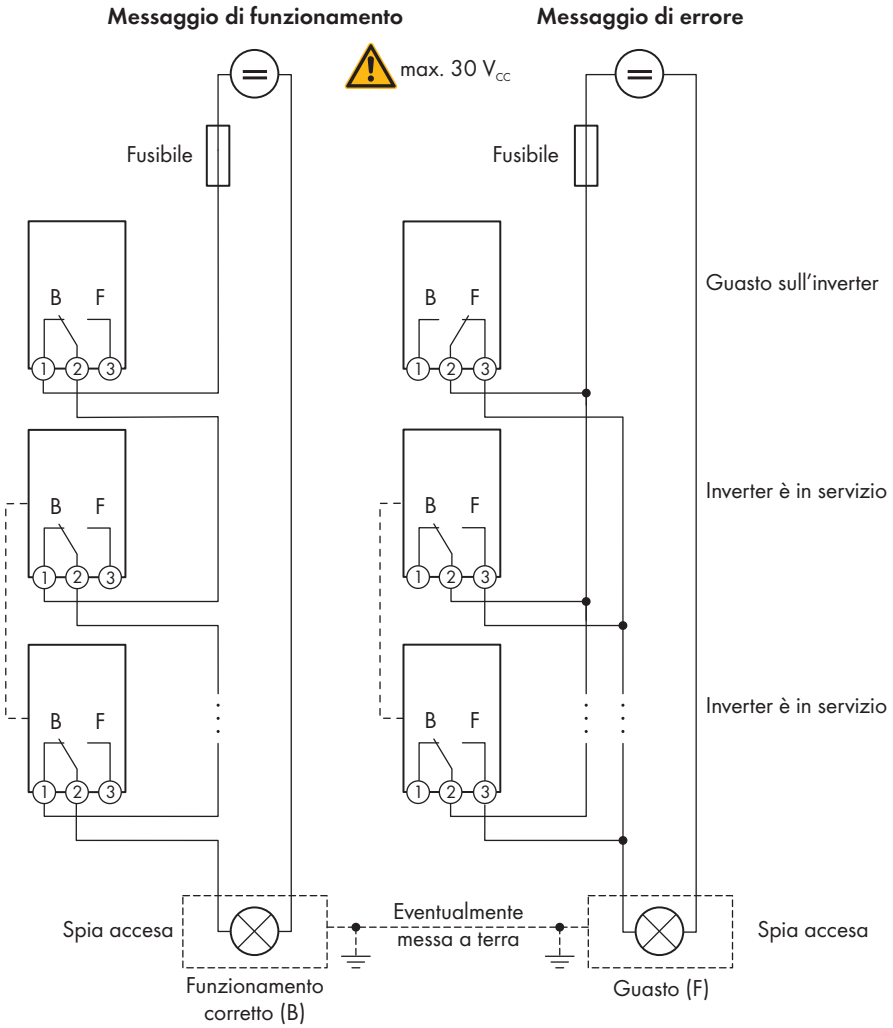

Figura 11: Schema di collegamento di un segnalatore di funzionamento e di un segnalatore di guasto con più inverter (esempio)

Controllo degli utilizzatori tramite relè multifunzione o caricamento delle batterie in funzione della potenza

Il relè multifunzione è in grado di controllare gli utilizzatori o caricare le batterie in funzione della potenza. A tale scopo è necessario collegare un contattore (K1) al relè multifunzione. Quest'ultimo serve a inserire e disinserire la corrente di funzionamento per l'utilizzatore. Se si desidera caricare le batterie in funzione della potenza disponibile, il contattore serve ad attivare o disattivare il ciclo di carica delle stesse.

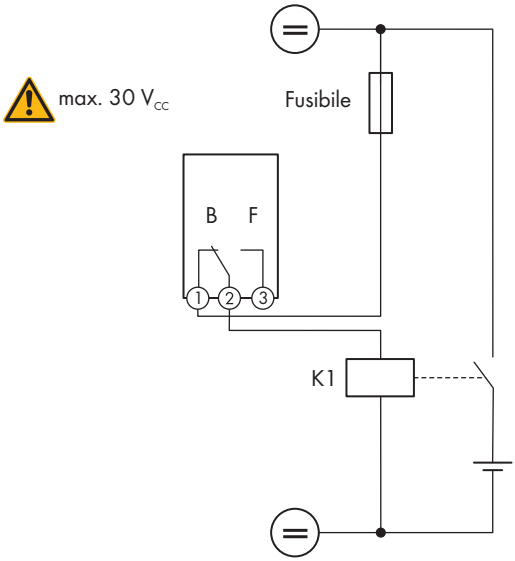

Figura 12: Schema di collegamento per il controllo di un utilizzatore o per la carica delle batterie in funzione della potenza

Visualizzazione della condizione di esercizio del relè di rete

Il relè multifunzione può inviare al gestore di rete un segnale non appena l'inverter si collega alla rete pubblica. A tale scopo è necessario collegare in parallelo i relè multifunzione di tutti gli inverter.

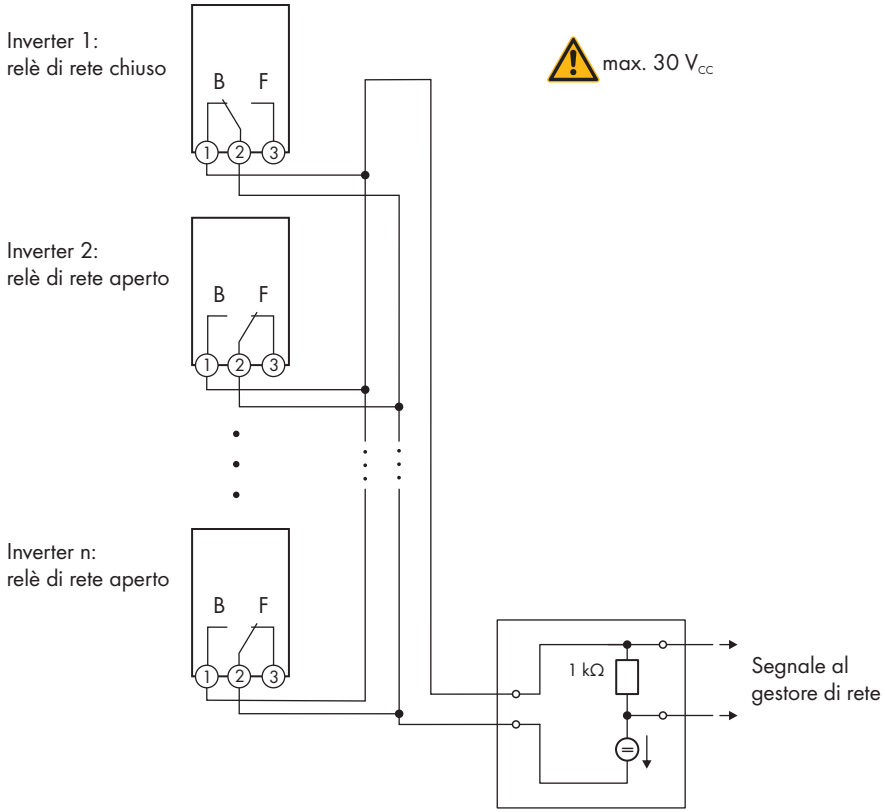

Figura 13: Schema di collegamento per la segnalazione dello stato del relè di rete (esempio)

6.4.4 Collegamento al relè multifunzione

⚠ TECNICO SPECIALIZZATO

Requisito:

- ☐ È necessario rispettare i requisiti tecnici del relè multifunzione (v. cap. 13 "Dati tecnici", pag. 111).

Requisiti dei cavi:

- ☐ Sezione conduttore: 0,2 mm² a 1,5 mm²
- ☐ Il tipo di cavo e di posa devono essere adatti all'impiego e al luogo.

Procedura:

1. **⚠ PERICOLO**

   Pericolo di morte per alta tensione

   - Disinserire l'inverter (v. cap. 9, pag. 83).

2. Se il coperchio della Connection Unit CC è chiuso, smontarlo. A tal fine svitare tutte e 10 le viti del coperchio con un cacciavite Torx (TX 25) e rimuovere quest'ultimo tirandolo in avanti.

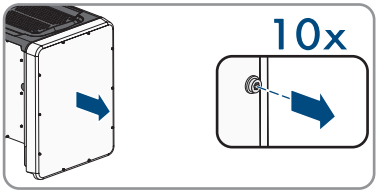

3. Mettere da parte e conservare in luogo sicuro le viti e il coperchio.
4. Svitare il dado a risvolto dal pressacavo del cavo dati.
5. Estrarre dal pressacavo la boccola a due fori e infilarci il cavo.
6. Premere la boccola a 2 fori con il cavo nel pressacavo e far scorrere il cavo fino al gruppo di comunicazione nella Connection Unit CC. Accertarsi che il pressacavo inutilizzato della boccola a 2 fori sia chiuso con un tappo di tenuta.
7. Spelare il cavo per massimo 9 mm.
8. Allacciare il cavo al morsetto tripolare in base allo schema di collegamento a seconda della modalità di funzionamento (v. cap. 6.4.3, pag. 41). Accertarsi che i conduttori siano inseriti completamente nei morsetti fino all'isolamento.

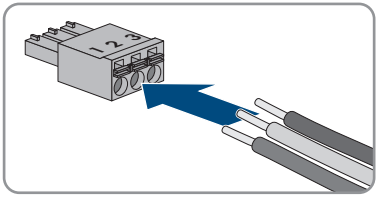

9. Connettere il morsetto tripolare con i conduttori collegati nello slot **MFR** sul gruppo di comunicazione dell'inverter.

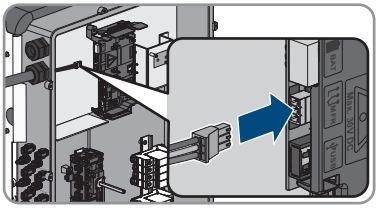

10. Accertarsi che il morsetto sia ben fisso in sede.
11. Assicurarsi che tutti i conduttori siano correttamente collegati.
12. Accertarsi che tutti i conduttori siano ben saldi nei morsetti. Suggerimento: per staccare i conduttori dai morsetti, aprire questi ultimi con uno strumento idoneo.
13. Serrare a mano il dado a risvolto del pressacavo.

6.5 Collegamento CC

6.5.1 Requisiti del collegamento CC

Requisiti dei moduli FV per ciascun ingresso:

- ☐ Tutti i moduli FV dovrebbero essere dello stesso tipo.
- ☐ Tutti i moduli FV dovrebbero avere lo stesso orientamento e la stessa inclinazione.
- ☐ Nella giornata statisticamente più fredda, la tensione a vuoto del generatore fotovoltaico non deve mai superare la tensione d'ingresso massima dell'inverter.
- ☐ Su tutte le stringhe deve essere allacciato lo stesso numero di moduli FV collegati in serie.
- ☐ Deve essere rispettata la corrente d'ingresso massima per stringa e non deve essere superata la corrente passante dei terminali CC (v. cap. 13 "Dati tecnici", pag. 111).
- ☐ Devono essere rispettati i valori limite di tensione d'ingresso e corrente d'ingresso dell'inverter (v. cap. 13 "Dati tecnici", pag. 111).
- ☐ I cavi di collegamento positivi dei moduli FV devono essere dotati di connettori a spina CC positivi(v. cap. 6.5.2, pag. 46).
- ☐ I cavi di collegamento negativi dei moduli FV devono essere dotati di connettori a spina CC negativi (v. cap. 6.5.2, pag. 46).

i Impiego di adattatori a Y per il collegamento in parallelo di stringhe

Gli adattatori a Y non devono essere impiegati per interrompere il circuito CC.

- Non installare gli adattatori a Y in un punto visibile o liberamente accessibile nelle immediate vicinanze dell'inverter.
- Per interrompere il circuito CC, disinserire sempre l'inverter come descritto nel presente documento (v. cap. 9, pag. 83).

6.5.2 Preparazione di terminali CC

⚠ TECNICO SPECIALIZZATO

⚠ PERICOLO

Pericolo di morte per folgorazione in caso di contatto con cavi CC sotto tensione

Con luce incidente, i moduli fotovoltaici producono una alta tensione CC sui cavi CC. Il contatto con cavi CC sotto tensione o cavi può determinare la morte o lesioni mortali per folgorazione.

- Non toccare alcun componente o cavo libero sotto tensione.
- Primo di qualsiasi operazione, disinserire la tensione nel punto di collegamento e assicurarlo contro la riattivazione.
- Non disinserire i terminali CC sotto carico.
- Indossare dispositivi di protezione individuale idonei durante qualsiasi intervento sul prodotto.

AVVISO

Danneggiamento irrimediabile dell'inverter per sovratensione

Se la tensione a vuoto dei moduli FV supera la tensione d'ingresso massima dell'inverter, la sovratensione può danneggiare quest'ultimo in modo irrimediabile.

- Se la tensione a vuoto dei moduli FV supera la tensione d'ingresso massima dell'inverter, non collegare nessuna stringa all'apparecchio e verificare il dimensionamento dell'impianto fotovoltaico.

Per il collegamento all'inverter è necessario che tutti i cavi di collegamento ai moduli FV siano dotati dei terminali CC forniti in dotazione. Preparare i terminali CC come descritto di seguito. La procedura per entrambi i terminali (+ e -) è identica. I grafici della procedura costituiscono un esempio solo per il terminale positivo. Durante la preparazione dei terminali CC prestare attenzione alla corretta polarità. I terminali CC sono contrassegnati con "+" e "–".

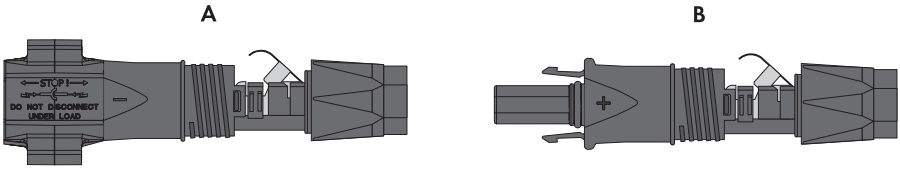

Figura 14: Terminale CC negativo (A) e positivo (B)

Requisiti dei cavi:

- ☐ Tipo di cavo: PV1-F, UL-ZKLA, USE2
- ☐ Diametro esterno: da 5 mm a 8 mm
- ☐ Sezione del conduttore: da 2,5 mm² a 6 mm²
- ☐ Numero di fili: almeno 7
- ☐ Tensione nominale: almeno 1000 V
- ☐ Non è consentito utilizzare puntalini.

Procedura:

1. Rimuovere la guaina isolante dal cavo per 12 mm.
2. Introdurre il cavo spelato fino in fondo nel terminale CC. Accertarsi che il cavo spelato e il terminale CC presentino la stessa polarità.

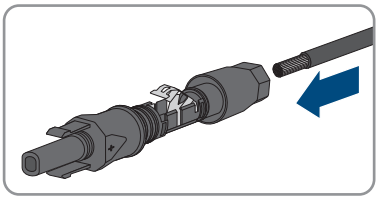

3. Premere il morsetto verso il basso finché non scatta in posizione con un clic.

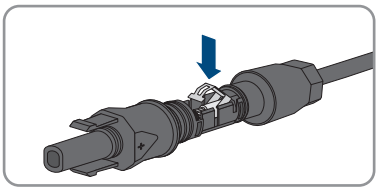

☑ Il cavo a trefoli è visibile nella camera della staffa di fissaggio.

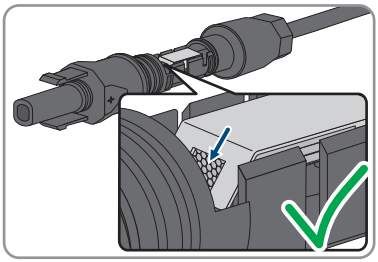

4. Se il cavetto non è visibile nella camera significa che il cavo non è inserito correttamente e che il terminale deve essere preparato nuovamente. A tale scopo estrarre nuovamente il cavo dal terminale.
   - Allentare il morsetto, agganciandolo e sollevandolo con un cacciavite a taglio da 3,5 mm.

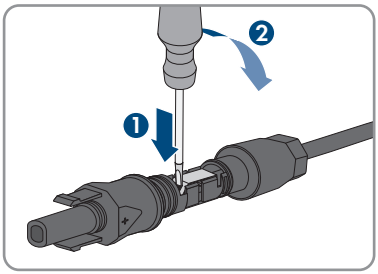

   - Estrarre il cavo e ricominciare dal punto 2.

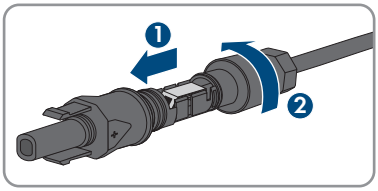

5. Spingere il dado a risvolto fino alla filettatura e serrare fino in fondo (coppia: 2 Nm).

6.5.3 Collegamento del generatore fotovoltaico

⚠ TECNICO SPECIALIZZATO

⚠ AVVERTENZA

Pericolo di morte per folgorazione in caso di danneggiamento irreparabile dell'apparecchio di misurazione dovuto a sovratensione

Una sovratensione può danneggiate un apparecchio di misurazione e causare la presenza di tensione sull'involucro dell'apparecchio di misurazione. Il contatto con l'involucro sotto tensione dell'apparecchio di misurazione causa la morte o lesioni mortali per folgorazione.

- Impiegare soltanto apparecchi di misurazione con un range di tensione d'ingresso CC fino ad almeno 1000 V o superiore.

AVVISO

Danneggiamento dell'inverter causa dispersione verso terra lato CC durante il funzionamento.

A seguito della topologia del prodotto privo di trasformatore, la presenza di dispersioni verso terra sul lato CC durante il funzionamento può causare danni irreparabili. I danni al prodotto causati da un'installazione CC errata o danneggiata non sono coperti dalla garanzia. Il prodotto è dotato di un dispositivo di sicurezza che, solo durante l'avvio, verifica se è presente una dispersione verso terra. Durante il funzionamento il prodotto non è protetto.

- Accertarsi che l'installazione CC sia eseguita correttamente e che non si presenti una dispersione verso terra durante il funzionamento.

AVVISO

Danneggiamento del terminale CC a causa dell'uso di detergenti per contatti o di altri tipi.

Alcuni detergenti contengono sostanze che sciolgono la plastica dei terminali CC.

- Non trattare i terminali CC con solventi da contatto o altri detergenti.

AVVISO

Danneggiamento irrimediabile dell'inverter per sovratensione

Se la tensione a vuoto dei moduli FV supera la tensione d'ingresso massima dell'inverter, la sovratensione può danneggiare quest'ultimo in modo irrimediabile.

- Se la tensione a vuoto dei moduli FV supera la tensione d'ingresso massima dell'inverter, non collegare nessuna stringa all'apparecchio e verificare il dimensionamento dell'impianto fotovoltaico.

Procedura:

1. Assicurarsi che l'interruttore automatico sia disinserito e bloccato contro la riattivazione.

2. Portare il sezionatore di carico CC dell'inverter in posizione **O**.

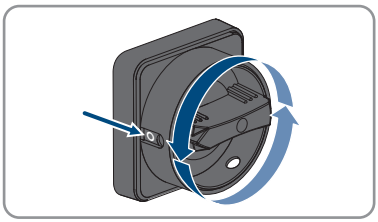

3. Mettere in sicurezza il sezionatore di carico CC mediante un lucchetto.

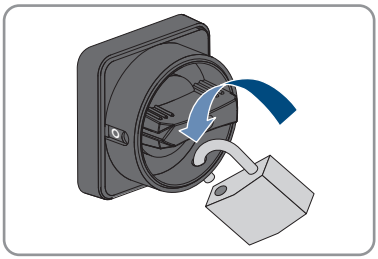

4. Misurare la tensione del generatore fotovoltaico. Verificare il rispetto della tensione d'ingresso massima dell'inverter e l'assenza di dispersioni verso terra nel generatore fotovoltaico.
5. Verificare che i terminali CC presentino la polarità corretta.

   Se un terminale CC è provvisto di un cavo CC con la polarità sbagliata, preparare un nuovo terminale. Il cavo CC deve presentare sempre la stessa polarità del terminale CC.
6. Accertarsi che la tensione a vuoto del generatore fotovoltaico non superi la tensione d'ingresso massima.
7. Collegare all'inverter i terminali CC precedentemente preparati.

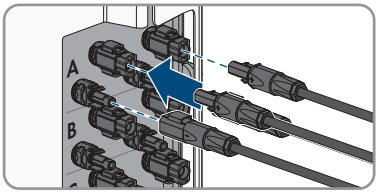

   ☑ I terminali CC scattano in posizione con un clic.
8. Accertarsi che tutti i terminali CC siano saldamente inseriti.
9.

AVVISO

Danneggiamento del prodotto a causa della penetrazione di sabbia, polvere e umidità in ingressi CC non chiusi

La tenuta del prodotto è assicurata solo nel caso in cui tutti gli ingressi CC non utilizzati siano chiusi con terminali CC e tappi di tenuta. L'infiltrazione di sabbia, polvere e umidità può danneggiare il prodotto e pregiudicarne il funzionamento.

- Chiudere tutti gli ingressi CC non utilizzati con gli appositi terminali CC e i tappi di tenuta come descritto di seguito. Non inserire direttamente i tappi di tenuta negli ingressi CC dell'inverter.

10. Premere verso il basso la staffa di fissaggio dei terminali CC non necessari e spingere il dado a risvolto sulla filettatura.
11. Introdurre il tappo di tenuta nel terminale CC.

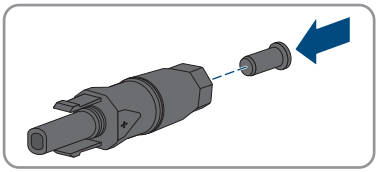

12. Introdurre i terminali CC con i tappi di tenuta nei relativi ingressi CC dell'inverter.

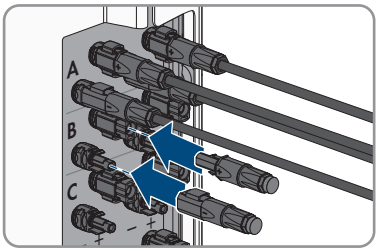

☑ I terminali CC scattano in posizione con un clic.

13. Accertarsi che i terminali CC con i tappi di tenuta siano saldamente inseriti.

6.5.4 Smontaggio dei terminali CC

⚠ TECNICO SPECIALIZZATO

Per smontare i terminali CC (ad es. in caso di confezionamento errato), procedere come descritto di seguito.

⚠ PERICOLO

Pericolo di vita a causa di folgorazione toccando i conduttori CC scoperti o i contatti a innesto CC con terminali CC danneggiati o staccati

In seguito a errato sbloccaggio e distacco dei terminali CC, questi potrebbero rompersi e danneggiarsi, staccarsi dai cavi CC o non essere più correttamente collegati. In questo modo possono essere scoperti i conduttori CC o i contatti a innesto CC. Il contatto con conduttori CC sotto tensione o di contatti a innesto CC causa lesioni gravi o mortali dovute a folgorazione.

- Per interventi nei terminali CC indossare guanti con isolamento e utilizzare un attrezzo isolato.
- Assicurarsi che i terminali CC siano in stato corretto e che non siano presenti conduttori CC o terminali CC scoperti.
- Sbloccare ed estrarre con attenzione tutti i terminali CC come descritto di seguito.

Procedura:

1. Sbloccare ed estrarre tutti i terminali CC. A tal fine, inserire un cacciavite a taglio o una chiave angolare (tagliente largo 3,5 mm) in una delle fessure laterali ed estrarre i terminali CC. Durante l'operazione non sollevare i terminali CC ma inserire l'attrezzo solo per staccare il bloccaggio in una delle fessure laterali e non tirare il cavo.

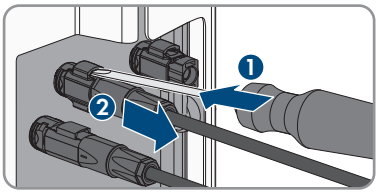

2. Staccare il dado a risvolto del terminale CC.

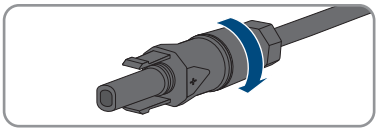

3. Sbloccare il terminale CC. Sbloccare il terminale CC facendo leva con un cacciavite a taglio da 3,5 mm nella fessura laterale.

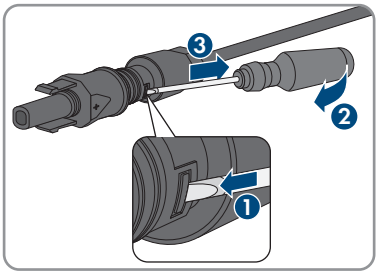

4. Sganciare con cautela il terminale CC.
5. Allentare il morsetto, agganciandolo e sollevandolo con un cacciavite a taglio da 3,5 mm.

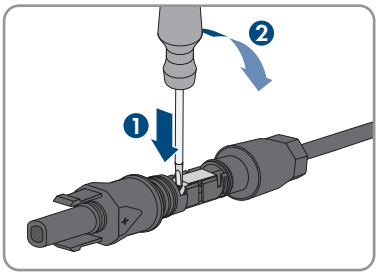

6. Estrarre il cavo.

7 Messa in servizio

7.1 Procedura per la messa in servizio

⚠ TECNICO SPECIALIZZATO

Messa in servizio di un prodotto in SMA Energy System

Se il prodotto viene utilizzato in uno SMA Energy System, per la messa in servizio procedere secondo le istruzioni dello SMA Energy System. La procedura e la sequenza possono differire dai passaggi descritti in questo capitolo.

- Mettere in servizio SMA Energy System (v. il manuale di sistema di SMA Energy System).

Messa in servizio di un inverter registrato in un prodotto di comunicazione

Se l'inverter viene registrato in un prodotto di comunicazione, quest'ultimo (ad es. SMA Data Manager) costituisce l'unità per la configurazione dell'intero sistema. La configurazione viene trasferita a tutti gli inverter nell'impianto. La password impianto assegnata tramite il prodotto di comunicazione è anche la password per l'interfaccia utente dell'inverter.

- Mettere in funzionamento l'inverter (v. cap. 7.2, pag. 54).
- Procedere alla prima configurazione dell'inverter tramite il prodotto di comunicazione. La configurazione viene trasmessa all'inverter e le impostazioni dell'inverter vengono sovrascritte.
- Disattivare la funzione Webconnect dell'inverter tramite Sunny Portal. In questo modo si evitano inutili tentativi di collegamento dell'inverter a Sunny Portal.

Il presente capitolo descrive la procedura di messa in servizio e fornisce una panoramica sulle relative operazioni, da svolgere tassativamente nella sequenza indicata.

Procedura		V.
1.	Mettere in servizio l'inverter.	Cap. 7.2, pag. 54
2.	Stabilire il collegamento all'interfaccia utente del prodotto. A tal fine sono disponibili diverse opzioni di collegamento: • Collegamento diretto via WLAN • Collegamento via WLAN sulla rete locale • Collegamento via Ethernet sulla rete locale	Cap. 8.2, pag. 58
3.	Effettuare il login all'interfaccia utente.	Cap. 8.3, pag. 62
4.	Selezionare l'opzione per la configurazione dell'inverter. Tenere presente che, una volta trascorse le prime 10 ore di immissione in rete oppure conclusa la procedura guidata di installazione, per modificare i parametri rilevanti per la rete è necessario disporre del codice Grid Guard SMA (v. "Modulo di richiesta del codice Grid Guard SMA", disponibile sul sito in www.SMA-Solar.com).	Cap. 7.3, pag. 55

Procedura		V.
5.	Accertarsi che il record di dati nazionali sia impostato correttamente.	Cap. 8.13, pag. 73
6.	Effettuare ulteriori impostazioni dell'inverter se necessario.	Cap. 8, pag. 58

7.2 Messa in servizio dell'inverter

⚠ TECNICO SPECIALIZZATO

Requisiti:

- ☐ L'interruttore automatico CA deve essere correttamente dimensionato e installato.
- ☐ Il prodotto deve essere montato correttamente.
- ☐ Tutti i cavi devono essere collegati in modo corretto.
- ☐ Le aperture dell'involucro non utilizzate devono essere chiuse tramite tappi di tenuta.

Procedura:

1. Posizionare il coperchio dell'involucro della Connection Unit CA sulla stessa e serrare dapprima le vite in alto a sinistra e in basso a destra e poi le altre viti con un cacciavite Torx (TX 25, coppia: 6 Nm).

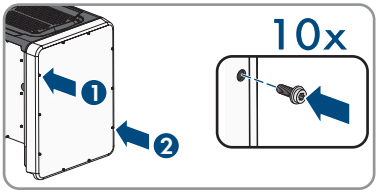

2. Posizionare il coperchio dell'involucro della Connection Unit CC sulla stessa e serrare dapprima le vite in alto a sinistra e in basso a destra e poi le altre viti con un cacciavite Torx (TX 25, coppia: 6 Nm).
3. Collegare i connettori a spina CC all'inverter alla sua posizione originale.
   - ☑ I terminali CC scattano in posizione con un clic.
4. Accertarsi che tutti i terminali CC siano saldamente inseriti.
5. Inserire l'interruttore automatico CA.
   - ☑ Tutti e 3 i LED si accendono. Ha inizio la fase di avvio.
   - ☑ Tutti e 3 i LED si spengono dopo circa 90 secondi.
6. Portare il sezionatore di carico CC dell'inverter in posizione **I**.

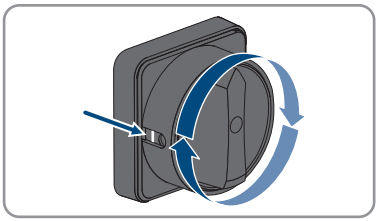

7. Se il LED verde continua a lampeggiare, non sono ancora soddisfatte le condizioni di attivazione per la modalità di immissione in rete. Non appena sono soddisfatte le condizioni per la modalità d'immissione in rete, l'inverter inizia a immettere in rete e il LED verde diventa fisso o lampeggiante a seconda della potenza disponibile.
8. Se il LED rosso è acceso, si è verificato un evento. Verificare l'evento che si è verificato ed eventualmente adottare dei provvedimenti.
9. Accertarsi che l'inverter immetta senza anomalie.

7.3 Selezionare un'opzione di configurazione

⚠ TECNICO SPECIALIZZATO

Dopo avere inserito la password per i gruppi utente **Installatore** e **Utente**, si apre la pagina **Configurazione inverter**.

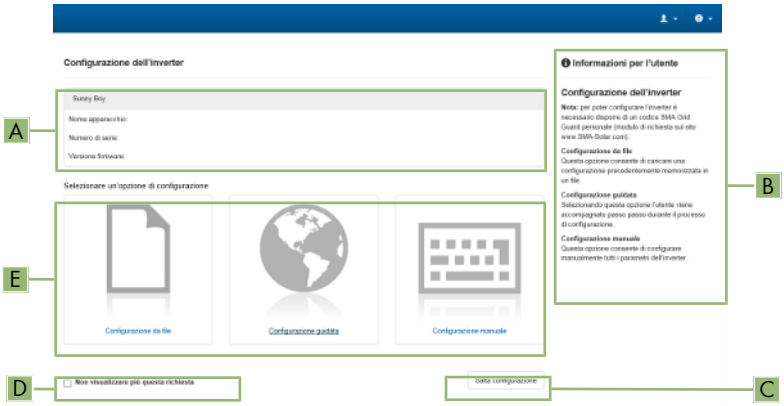

Figura 15: Struttura della pagina **Configurazione dell'inverter**

Posizione	Denominazione	Significato
A	Informazioni sul dispositivo	Fornisce le seguenti informazioni: • Nome dispositivo • Numero di serie dell'inverter • Versione firmware dell'inverter
B	Dati utente	Fornisce brevi informazioni sulle opzioni di configurazione elencate.
C	Salta configurazione	Offre la possibilità di saltare la configurazione dell'inverter e accedere direttamente all'interfaccia utente (scelta non raccomandata)

Posizione	Denominazione	Significato
D	Campo di selezione	Permette di impostare che la pagina visualizzata non venga più mostrata al successivo avvio dell'interfaccia utente.
E	Opzioni di configurazione	Offre la possibilità di scegliere diverse opzioni di configurazione.

Opzioni di configurazione:

Sulla pagina **Configurazione dell'inverter** sono disponibili diverse opzioni di configurazione. Scegliere una delle opzioni e procedere come di seguito descritto. SMA Solar Technology AG raccomanda di svolgere la configurazione mediante la procedura guidata. In questo modo ci si assicura che vengano impostati tutti i parametri rilevanti per il funzionamento ottimale dell'inverter.

- Recupero della configurazione da un file
- Configurazione guidata (scelta raccomandata)
- Configurazione manuale

Applicazione delle impostazioni

Il salvataggio delle impostazioni configurate è visualizzato dal simbolo di una clessidra sull'interfaccia utente. In presenza di una tensione CC sufficiente, i dati vengono trasferiti e applicati direttamente sull'inverter. Nel caso in cui la tensione CC sia insufficiente (ad es. la sera), le impostazioni vengono salvate, ma non possono essere trasferite direttamente all'inverter e applicate da quest'ultimo. Il simbolo della clessidra rimarrà visualizzato sull'interfaccia utente fino a quando l'inverter non avrà ricevuto e applicato le impostazioni. Le impostazioni verranno applicate quando, in presenza di una sufficiente tensione CC, l'inverter si riavvierà. Non appena compare il simbolo della clessidra sull'interfaccia utente, le impostazioni sono state salvate. Le impostazioni non vanno quindi perse. È quindi possibile uscire dall'interfaccia utente e lasciare l'impianto.

Recupero della configurazione da un file

È possibile applicare la configurazione dell'inverter memorizzata in un file. A tal fine bisogna disporre di un file con la configurazione dell'inverter.

Procedura:

1. Selezionare l'opzione **Configurazione da file**.
2. Fare clic su [**Sfoglia...**] e selezionare il file desiderato.
3. Selezionare [**Importa file**].

Configurazione guidata (scelta raccomandata)

Procedura:

1. Selezionare l'opzione **Configurazione guidata**.
   ☑ Si apre la procedura guidata di installazione.
2. Seguire le fasi della stessa e regolare le impostazioni in base all'impianto.

3. Per ogni impostazione configurata in una determinata fase, selezionare [**Salva e continua**].
   ☑ Nell'ultima fase vengono riepilogate tutte le impostazioni regolate.
4. Per correggere le impostazioni configurate, selezionare [**Indietro**] fino a raggiungere la schermata desiderata; correggere quindi le impostazioni e selezionare [**Salva e continua**].
5. Se tutte le impostazioni sono corrette, nella pagina di riepilogo selezionare [**Avanti**].
6. Per memorizzare le impostazioni in un file, selezionare [**Esporta riepilogo**] e salvare il file sul proprio terminale.
7. Per esportare tutti i parametri e le loro impostazioni, selezionare [**Esporta tutti i parametri**]. In questo modo tutti i parametri e le loro impostazioni vengono esportati in un file HTML.

☑ Si apre la pagina iniziale dell'interfaccia utente.

Configurazione manuale

È possibile configurare manualmente l'inverter impostando i parametri desiderati.

Procedura:

1. Selezionare l'opzione **Configurazione manuale**.
   ☑ Si apre il menu **Parametri dispositivo** dell'interfaccia utente e vengono visualizzati tutti i gruppi di parametri disponibili per l'inverter.
2. Selezionare [**Modifica parametri**].
3. Selezionare il gruppo di parametri desiderato.
   ☑ Vengono visualizzati tutti i parametri disponibili per il gruppo in questione.
4. Impostare i parametri desiderati.
5. Selezionare [**Salva tutte**].

☑ I parametri dell'inverter sono ora impostati.

8 Uso

8.1 Attivazione e funzionamento del display

Toccando il coperchio dell'involucro del DC-Connection Unit è possibile attivare e comandare il display.

Procedura:

1. Attivare il display. A tal fine, toccare 1 volta il coperchio dell'involucro del DC-Connection Unit.
   ☑ La retroilluminazione è attivata.
2. Per passare al messaggio successivo, toccare 1 volta il coperchio dell'involucro del DC-Connection Unit.

8.2 Realizzazione di un collegamento all'interfaccia utente

8.2.1 Collegamento diretto via Ethernet

Requisiti:

☐ Il prodotto deve essere stato messo in servizio.

☐ Deve essere disponibile un proprio terminale (per es. un computer) con interfaccia Ethernet.

☐ Il prodotto deve essere collegato direttamente con il terminale.

☐ Sul terminale deve essere installato uno dei seguenti browser nella versione aggiornata: Chrome, Edge, Firefox, Internet Explorer o Safari.

☐ Per la modifica delle impostazioni rilevanti per la rete, allo scadere delle prime 10 ore di immissione o al termine della procedura guidata di installazione è necessario disporre del codice Grid Guard SMA dell'installatore fornibile a pagamento (vedere "MODULO DI RICHIESTA DEL CODICE DI SMA GRID GUARD" in www.SMA-Solar.com).

i Indirizzo IP dell'inverter

- Indirizzo IP standard dell'inverter per il collegamento diretto via Ethernet: **169.254.12.3**

Procedura:

1. Avviare il browser del terminale, digitare l'indirizzo IP **169.254.12.3** nella riga dell'indirizzo e premere il tasto Invio.
2. **i Il browser segnala una falla di sicurezza.**
   Dopo aver immesso l'indirizzo IP può essere visualizzata una notifica che segnala che il collegamento con l'interfaccia utente del prodotto non è sicuro. SMA Solar Technology AG garantisce la sicurezza dell'interfaccia utente.
   - Proseguire con il caricamento dell'interfaccia utente.

☑ Si apre la pagina di accesso dell'interfaccia utente.

8.2.2 Collegamento diretto via WLAN

Il prodotto può essere collegato a un terminale in diversi modi. La procedura può variare a seconda del terminale. Se la procedura descritta non vale per il proprio terminale, realizzare un collegamento diretto via WLAN come descritto nelle istruzioni dello stesso.

Sono disponibili le seguenti opzioni di collegamento:

- Collegamento con SMA 360° App
- Collegamento con WPS
- Collegamento con la ricerca rete WLAN

Requisiti:

☐ Il prodotto deve essere stato messo in servizio.

☐ Deve essere disponibile un terminale (ad es. un computer, un tablet o uno smartphone).

☐ Sul terminale deve essere installato uno dei seguenti browser nella versione aggiornata: Chrome, Edge, Firefox, Internet Explorer o Safari.

☐ Nel browser del terminale deve essere attivato JavaScript.

☐ Per la modifica delle impostazioni rilevanti per la rete, allo scadere delle prime 10 ore di immissione o al termine della procedura guidata di installazione è necessario disporre del codice Grid Guard SMA dell'installatore fornibile a pagamento (vedere "MODULO DI RICHIESTA DEL CODICE DI SMA GRID GUARD" in www.SMA-Solar.com).

i SSID, indirizzo IP a password WLAN

- SSID nella WLAN: **SMA[numero di serie]** (ad es. SMA0123456789)
- Password WLAN specifica per l'apparecchio: v. WPA2-PSK sulla targhetta di identificazione del prodotto o sul retro delle istruzioni allegate
- Indirizzo di accesso standard per il collegamento diretto via WLAN al di fuori di una rete locale: **https://smalogin.net** o **192.168.12.3**

i Con i dispositivi dotati di sistema operativo iOS non è possibile importare ed esportare file.

Per motivi di tecnici i terminali mobili con sistema operativo iOS non consentono l'importazione e l'esportazione di file (ad es. importazione di una configurazione di un inverter, salvataggio dell'attuale configurazione dell'inverter o esportazione di eventi e parametri).

- Per l'importazione e l'esportazione di file occorre utilizzare un dispositivo senza sistema operativo iOS.

Collegamento con SMA 360° App

Requisiti:

☐ Deve essere disponibile un terminale con fotocamera.

☐ Sul terminale deve essere installata SMA 360° App.

☐ È necessario disporre die un account utente Sunny Portal.

Procedura:

1. Aprire SMA 360° App e accedere con l'account utente Sunny Portal.

2. Selezionare nel menu **Scansione QR Code**.
3. Scansiona il QR Code applicato sul prodotto con lo scanner QR Code di SMA 360° App.
   ☑ Il terminale si collega automaticamente al prodotto. Il browser del vostro terminale si apre e compare la pagina di accesso dell'interfaccia utente.
4. Se il browser del vostro terminale non si apre automaticamente e non compare la pagina di accesso dell'interfaccia utente, aprire il browser e inserire **https://smalogin.net** nella riga dell'indirizzo.

Collegamento con WPS

Requisito:

☐ Il terminale deve disporre di una funzione WPS.

Procedura:

1. Attivare la funzione WPS sull'inverter. A tal fine toccare 2 volte consecutive il coperchio della DC Connection Unit vicino ai LED.
   ☑ Il LED blu lampeggia velocemente per circa 2 minuti. La funzione WPS è attiva durante questo intervallo.
2. Attivare la funzione WPS sul proprio terminale.
3. Aprire il browser del proprio terminare e inserire **https://smalogin.net** nella riga dell'indirizzo.

Collegamento con la ricerca rete WLAN

1. Effettuare una ricerca delle reti WLAN con il proprio terminale.
2. Nell'elenco delle reti WLAN trovate, selezionare il codice SSID del prodotto **SMA[numero di serie]**.
3. Inserire la password WLAN specifica per l'apparecchio (v. WPA2-PSK sulla targhetta di identificazione del prodotto o sul retro delle istruzioni allegate).
4. Aprire il browser del proprio terminare e inserire **https://smalogin.net** nella riga dell'indirizzo.
   ☑ Compare la pagina di accesso dell'interfaccia utente.
5. Se la pagina di accesso dell'interfaccia utente non si apre, nella riga dell'indirizzo IP inserire **192.168.12.3** o, se il vostro terminale supporta i servizi mDNS, **SMA[numero di serie].local** o **https://SMA[numero di serie]**.

8.2.3 Collegamento via Ethernet sulla rete locale

Nuovo indirizzo IP in caso di collegamento con una rete locale

Se il prodotto è collegato a una rete locale (ad es. tramite un router), il prodotto ottiene un nuovo indirizzo IP. A seconda del tipo di configurazione, il nuovo indirizzo IP viene assegnato automaticamente dal server DHCP (router) oppure manualmente dall'utente. Al termine della configurazione il prodotto è raggiungibile solo mediante i seguenti indirizzi di accesso:

- Indirizzo di accesso generale: indirizzo IP indicato manualmente o assegnato automaticamente dal server DHCP (router) (determinato mediante SMA Connection Assist), un software di scansione delle reti o la configurazione di rete del router).
- Indirizzo di accesso per sistemi Apple e Linux: **SMA[numero di serie].local** (ad es. SMA0123456789.local)
- Indirizzo di accesso per sistemi Windows e Android: **https://SMA[numero di serie]** (ad es. https://SMA0123456789)

Requisiti:

☐ Il prodotto deve essere collegato alla rete locale tramite cavo di rete, ad es. mediante un router.

☐ Il prodotto deve essere integrato nella rete locale. Suggerimento: esistono diverse possibilità di integrare il prodotto nella rete locale mediante la procedura guidata d'installazione.

☐ Deve essere disponibile un terminale (ad es. un computer, un tablet o uno smartphone).

☐ Il terminale deve trovarsi nella stessa rete locale del prodotto.

☐ Sul terminale deve essere installato uno dei seguenti browser nella versione aggiornata: Chrome, Edge, Firefox, Internet Explorer o Safari.

☐ Per la modifica delle impostazioni rilevanti per la rete, allo scadere delle prime 10 ore di immissione o al termine della procedura guidata di installazione è necessario disporre del codice Grid Guard SMA dell'installatore fornibile a pagamento (vedere "MODULO DI RICHIESTA DEL CODICE DI SMA GRID GUARD" in www.SMA-Solar.com).

Procedura:

1. Avviare il browser del terminale, digitare l'indirizzo IP del prodotto nella riga dell'indirizzo e premere il tasto Invio.
2. **Il browser segnala una falla di sicurezza.**

   Dopo aver immesso l'indirizzo IP può essere visualizzata una notifica che segnala che il collegamento con l'interfaccia utente del prodotto non è sicuro. SMA Solar Technology AG garantisce la sicurezza dell'interfaccia utente.

   - Proseguire con il caricamento dell'interfaccia utente.

☑ Si apre la pagina di accesso dell'interfaccia utente.

8.2.4 Creazione del collegamento via WLAN sulla rete locale

Nuovo indirizzo IP in caso di collegamento con una rete locale

Se il prodotto è collegato a una rete locale (ad es. tramite un router), il prodotto ottiene un nuovo indirizzo IP. A seconda del tipo di configurazione, il nuovo indirizzo IP viene assegnato automaticamente dal server DHCP (router) oppure manualmente dall'utente. Al termine della configurazione il prodotto è raggiungibile solo mediante i seguenti indirizzi di accesso:

- Indirizzo di accesso generale: indirizzo IP indicato manualmente o assegnato automaticamente dal server DHCP (router) (determinato mediante SMA Connection Assist), un software di scansione delle reti o la configurazione di rete del router).
- Indirizzo di accesso per sistemi Apple e Linux: **SMA[numero di serie].local** (ad es. SMA0123456789.local)
- Indirizzo di accesso per sistemi Windows e Android: **https://SMA[numero di serie]** (ad es. https://SMA0123456789)

Requisiti:

☐ Il prodotto deve essere stato messo in servizio.

☐ Il prodotto deve essere integrato nella rete locale. Suggerimento: esistono diverse possibilità di integrare il prodotto nella rete locale mediante la procedura guidata d'installazione.

☐ Deve essere disponibile un terminale (ad es. un computer, un tablet o uno smartphone).

☐ Il terminale deve trovarsi nella stessa rete locale del prodotto.

☐ Sul terminale deve essere installato uno dei seguenti browser nella versione aggiornata: Chrome, Edge, Firefox, Internet Explorer o Safari.

☐ Per la modifica delle impostazioni rilevanti per la rete, allo scadere delle prime 10 ore di immissione o al termine della procedura guidata di installazione è necessario disporre del codice Grid Guard SMA dell'installatore fornibile a pagamento (vedere "MODULO DI RICHIESTA DEL CODICE DI SMA GRID GUARD" in www.SMA-Solar.com).

Con i dispositivi dotati di sistema operativo iOS non è possibile importare ed esportare file.

Per motivi di tecnici i terminali mobili con sistema operativo iOS non consentono l'importazione e l'esportazione di file (ad es. importazione di una configurazione di un inverter, salvataggio dell'attuale configurazione dell'inverter o esportazione di eventi e parametri).

- Per l'importazione e l'esportazione di file occorre utilizzare un dispositivo senza sistema operativo iOS.

Procedura:

- Immettere l'indirizzo IP del prodotto nella riga dell'indirizzo del browser.
  ☑ Si apre la pagina di accesso dell'interfaccia utente.

8.3 Login e logout sull'interfaccia utente

Dopo aver realizzato un collegamento con l'interfaccia utente dell'inverter si apre la pagina di accesso. Effettuare il login all'interfaccia utente come descritto di seguito.

Uso dei cookie

Per la corretta visualizzazione dell'interfaccia utente i cookie sono necessari. I cookie sono necessari a scopo di supporto. Proseguendo l'uso dell'interfaccia utente si acconsente all'utilizzo dei cookie.

Primo login come installatore o utente

Assegnazione della password utente e installatore

Se l'interfaccia utente viene richiamata per la prima volta, è necessario assegnare le password per **installatore** e **utente**. Se l'inverter registra in un prodotto di comunicazione (ad es. SMA Data Manager) e la password dell'impianto è stata assegnata, la password impianto è al tempo stesso anche la password installatore. In questo caso deve essere assegnata solo la password utente.

- Se in quanto tecnico specializzato assegnate la password utente, comunicatela solo alle persone che devono richiamare i dati dell'inverter tramite l'interfaccia utente.
- Se in quanto tecnico specializzato assegnate la password installatore, comunicatela solo alle persone che devono ottenere il diritto di accesso all'impianto.

Password installatore per inverter che devono essere registrati in un prodotto di comunicazione o in Sunny Portal

Per poter registrare l'inverter in un prodotto di comunicazione (ad es. SMA Data Manager) o in un impianto Sunny Portal, la password per il gruppo utenti **Installatore** e la password dell'impianto devono coincidere. Quando si assegna una password per il gruppo **Installatore** mediante l'interfaccia utente dell'inverter, deve essere assegnata la stessa password anche come password impianto.

- Assegnare una password installatore unica per tutti i dispositivi SMA presenti nell'impianto.

Procedura:

1. Selezionare la lingua desiderata nell'elenco a discesa **Lingua**.
2. Nel campo **Password** inserire una password per il gruppo utenti **Utente**.
3. Nel campo **Ripeti password** digitare nuovamente la password.
4. Selezionare **Salva**.
5. Nel campo **Nuova password** inserire una nuova password per il gruppo utenti **Installatore**. Assegnare una password unica per tutti i dispositivi SMA registrati in un impianto. La password installatore è al tempo stesso anche la password dell'impianto.
6. Nel campo **Ripeti password** digitare nuovamente la password.
7. Selezionare **Salva e accedi**.

☑ Si apre la pagina **Configurazione inverter**.

Effettuare il login come utente o installatore.

1. Selezionare la lingua desiderata nell'elenco a discesa **Lingua**.
2. Nell'elenco a discesa **Gruppo utenti** selezionare la voce **Installatore** o **Utente**.

3. Nel campo **Password** immettere la password.
4. Selezionare **Login**.

☑ Si apre la pagina iniziale dell'interfaccia utente.

Logout come utente o installatore

1. A destra nella barra dei menu, selezionare il menu **Impostazioni utente**.
2. Selezionare [**Logout**] nel seguente menu contestuale.

☑ Si apre la pagina di accesso dell'interfaccia utente. Il logout è avvenuto con successo.

8.4 Struttura della pagina iniziale dell'interfaccia utente

Figura 16: Struttura della pagina iniziale dell'interfaccia utente (esempio)

Posizione	Denominazione	Significato
A	Menu	Offre le seguenti funzioni: • **Home** Apre la pagina iniziale dell'interfaccia utente • **Valori momentanei** Valori di misurazione aggiornati dell'inverter • **Parametri dell'apparecchio** Qui è possibile visualizzare e configurare i diversi parametri di funzionamento dell'inverter a seconda del gruppo utenti. • **Eventi** Qui vengono visualizzati tutti gli eventi verificatisi nell'intervallo di tempo selezionato. Sono disponibili i tipi di evento **Informazione**, **Avvertenza** ed **Errore**. Gli eventi attuali di tipo **Errore** e **Avvertenza** sono visualizzati anche nella scheda **Stato apparecchio**. In quest'ultima viene visualizzato di volta in volta solo l'evento con la maggiore priorità. Se ad es. vi sono contemporaneamente un'avvertenza e un errore, viene segnalato solo quest'ultimo. • **Configurazione apparecchio** Qui è possibile configurare diverse impostazioni dell'inverter. La scelta dipende dal gruppo utenti con cui si è effettuato il login e dal sistema operativo con cui è stata richiamata l'interfaccia utente. • **Dati** Su questa pagina sono riportati tutti i dati che vengono salvati sulla memoria interna dell'inverter o su un supporto di memoria esterno.
B	Impostazioni utente	A seconda del gruppo utenti con cui si è effettuato il login, offre le seguenti funzioni: • Avvio procedura guidata di installazione • Login SMA Grid Guard • Logout
C	Aiuto	Offre le seguenti funzioni: • Informazioni sulle licenze open source utilizzate • Link al sito web SMA Solar Technology AG

Posizione	Denominazione	Significato
D	Riga di stato	Visualizza le seguenti informazioni: • Numero di serie dell'inverter • Versione firmware dell'inverter • Indirizzo IP dell'inverter sulla rete locale e/o indirizzo IP dell'inverter in caso di collegamento WLAN • In caso di collegamento WLAN: potenza del segnale del collegamento WLAN • Gruppo utenti con cui è stato effettuato l'accesso • Data e ora dell'inverter
E	Potenza e consumo attuali	Andamento cronologico di potenza FV e potenza di consumo presso l'abitazione nell'intervallo selezionato. La potenza di consumo viene visualizzata solo se nell'impianto è installato un contatore di energia.
F	Indicatori di stato	Le diverse aree mostrano informazioni sull'attuale stato dell'impianto fotovoltaico. • **Stato apparecchio** Indica se l'inverter si trova in una condizione di funzionamento ineccepibile o se invece sussiste un errore o un'avvertenza. • **Potenza attuale** Mostra la potenza attualmente generata dall'inverter. • **Rendimento** Mostra il rendimento di energia dell'inverter. • **Prelievo dalla rete** Visualizza l'energia prelevata dalla rete pubblica. • **Potenza nel punto di connessione** Indica la potenza attualmente immessa o prelevata nel punto di connessione. • **Irraggiamento / Velocità del vento** A seconda dei sensori collegati indica l'attuale irraggiamento e/o velocità del vento. • **Misurazione della temperatura** A seconda dei sensori collegati, mostra la temperatura attuale dei moduli FV e/o la temperatura ambiente.

8.5 Visualizzazione e download dei dati salvati

Se è stato inserito un supporto di memoria esterno, i dati salvati possono essere visualizzati e scaricati.

Procedura:

1. Avviare l'interfaccia utente (v. cap. 8.2, pag. 58).
2. Effettuare il login all'interfaccia utente (v. cap. 8.3, pag. 62).
3. Selezionare il menu **Dati**.
4. Selezionare la cartella **Dati**.
5. Per richiamare i dati, selezionare la cartella desiderata e richiamare il file desiderato.
6. Per scaricare i dati, nell'elenco a discesa selezionare il tipo di dati da esportare, applicare il filtro temporale e selezionare **Esporta dati**.

8.6 Attivare Smart Inverter Screen

Con lo Smart Inverter Screen i principali dati dell'inverter vengono visualizzati già nella pagina di registrazione dell'interfaccia utente. Per attivare lo Smart Inverter Screen procedere come descritto qui di seguito.

Procedura:

1. Avviare l'interfaccia utente (v. cap. 8.2, pag. 58).
2. Effettuare il login come **Utente** o **Installatore**.
3. Selezionare il menu **Impostazioni utente** sulla pagina iniziale dell'interfaccia utente (v. cap. 8.4, pag. 65).
4. Selezionare [**Smart Inverter Screen**].

☑ Lo Smart Inverter Screen è attivato.

8.7 Avvio della procedura guidata di installazione

⚠ TECNICO SPECIALIZZATO

La procedura guidata di installazione conduce l'utente passo passo attraverso le operazioni necessarie per la prima configurazione dell'inverter.

Struttura della configurazione guidata:

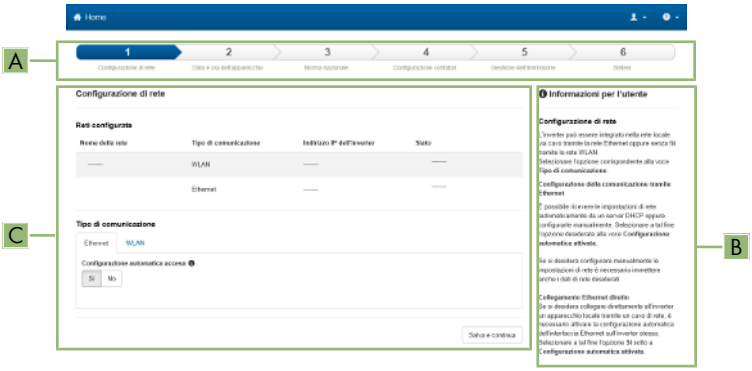

Figura 17: Struttura della configurazione guidata (esempio)

Posizione	Denominazione	Significato
A	Fasi di configurazione	Panoramica delle fasi della procedura guidata di installazione. Il numero delle fasi dipende dal tipo di apparecchio e dai moduli aggiuntivi installati. La fase in cui ci si trova attualmente è evidenziata in blu.
B	Informazioni per l'utente	Informazioni sull'attuale fase di configurazione e sulle possibilità di impostazione della stessa.
C	Campo di configurazione	Questo campo consente di regolare le impostazioni.

Requisito:

☐ Durante la configurazione, al termine delle prime 10 ore di immissione o al termine della procedura guidata di installazione, per modificare i parametri rilevanti per la rete è necessario il codice Grid Guard SMA (vedere "MODULO DI RICHIESTA DEL CODICE DI SMA GRID GUARD" in www.SMA-Solar.com).

Procedura:

1. Avviare l'interfaccia utente (v. cap. 8.2, pag. 58).
2. Effettuare il login come **Installatore**.

3. Selezionare il menu **Impostazioni utente** sulla pagina iniziale dell'interfaccia utente (v. cap. 8.4, pag. 65).
4. Nel menu contestuale selezionare [**Avvia procedura guidata di installazione**].

☑ Si apre la procedura guidata di installazione.

8.8 Attivazione della funzione WPS

La funzione WPS può essere utilizzata per diversi scopi:

- Connessione automatica alla rete (ad es. mediante il router)
- Collegamento diretto fra il prodotto e un terminale

A seconda della finalità per cui si desidera impiegare la funzione WPS, è necessario procedere diversamente all'attivazione.

Attivazione della funzione WPS per la connessione automatica a una rete

Requisiti:

☐ La WLAN deve essere attivata nel prodotto.

☐ Il WPS deve essere attivato sul router.

Procedura:

1. Avviare l'interfaccia utente (v. cap. 8.2, pag. 58).
2. Effettuare il login come **Installatore**.
3. Avviare la procedura guidata di installazione (v. cap. 8.7, pag. 69).
4. Selezionare il passaggio **Configurazione rete**.
5. Nella scheda **WLAN** selezionare il pulsante **WPS per rete WLAN**.
6. Selezionare **Attiva WPS**.
7. Selezionare **Salva e continua** e uscire dalla procedura guidata di installazione.

☑ La funzione WPS è attiva ed è possibile creare la connessione automatica con la rete.

Attivazione della funzione WPS per il collegamento diretto con un terminale

- Attivare la funzione WPS sull'inverter. A tal fine toccare 2 volte consecutive il coperchio della DC Connection Unit vicino ai LED.

  ☑ Il LED blu lampeggia velocemente per circa 2 minuti. La funzione WPS è attiva durante questo intervallo.

8.9 Attivazione e disattivazione della funzione WLAN

L'inverter è dotato di serie di un'interfaccia WLAN attivata. Se non si desidera sfruttare la rete WLAN è possibile disattivare la relativa funzione, riattivabile in qualsiasi momento. È possibile attivare e disattivare il collegamento diretto tramite WLAN e il collegamento alla rete locale via WLAN in maniera indipendente l'uno dall'altro.

L'attivazione della funzione WLAN è successivamente possibile solo tramite collegamento Ethernet

Se si disattiva la funzione WLAN sia per il collegamento diretto sia per il collegamento alla rete locale, l'accesso all'interfaccia utente dell'inverter (e quindi la riattivazione dell'interfaccia WLAN) è possibile solo mediante un collegamento Ethernet.

La procedura di base per la modifica dei parametri di funzionamento è descritta in un altro capitolo (v. cap. 8.12 "Modifica dei parametri di funzionamento", pag. 72).

Disattivazione della funzione WLAN

Se si desidera disattivare completamente le funzioni WLAN è necessario disattivare sia il collegamento diretto tramite WLAN sia il collegamento alla rete WLAN locale.

Procedura:

- Per disattivare il collegamento diretto, nel gruppo di parametri **Comunicazione impianto > WLAN** selezionare il parametro **Soft Access Point attivato** e impostarlo su **Sì**.
- Per disattivare il collegamento alla rete locale, nel gruppo di parametri **Comunicazione impianto > WLAN** selezionare il parametro **WLAN attivata** e impostarlo su **No**.

Attivazione della funzione WLAN

Se è stata disattivata la funzione WLAN per il collegamento diretto o il collegamento alla rete locale è possibile riattivarla mediante la seguente procedura.

Requisito:

☐ Se in precedenza la funzione WLAN è stata completamente disattivata, l'inverter deve essere collegato a un computer/router tramite Ethernet.

Procedura:

- Per attivare il collegamento diretto tramite WLAN, nel gruppo di parametri **Comunicazione impianto > WLAN** selezionare il parametro **Soft Access Point attivato** e impostarlo su **Sì**.
- Per attivare il collegamento alla rete WLAN locale, nel gruppo di parametri **Comunicazione impianto > WLAN** selezionare il parametro **WLAN attivata** e impostarlo su **Sì**.

8.10 Disattivazione dell'indicazione dinamica della potenza

Come da impostazioni standard, l'inverter segnala la propria potenza in maniera dinamica mediante l'intermittenza del LED verde, che si accende e spegne in modo fluido, o rimane acceso in caso di massima potenza. Le diverse categorie si riferiscono al limite di potenza attiva dell'inverter impostato. Se non si desidera questa indicazione, è possibile disattivare questa funzione con la seguente procedura. Successivamente il LED verde si accenderà in modo fisso per segnalare il processo di immissione.

La procedura di base per la modifica dei parametri di funzionamento è descritta in un altro capitolo (v. cap. 8.12 "Modifica dei parametri di funzionamento", pag. 72).

Procedura:

- Nel gruppo di parametri **Apparecchio > Funzionamento**, selezionare il parametro **Indicazione dinamica della potenza tramite LED verde** e impostarlo su **Off**.

8.11 Modifica della password

È possibile modificare la password dell'inverter per entrambi i gruppi utenti. Il gruppo utenti **Installatore** può modificare non solo la propria password ma anche quella per il gruppo utenti **Utente**.

Impianti registrati su un prodotto di comunicazione

Per gli impianti registrati su un prodotto di comunicazione (ad es. Sunny Portal, Cluster Controller) è possibile assegnare una nuova password per il gruppo utenti **Installatore** anche tramite il prodotto di comunicazione stesso. La password del gruppo utenti **Installatore** è allo stesso tempo anche la password dell'impianto. Se si assegna mediante l'interfaccia utente dell'inverter una password per il gruppo utenti **Installatore** che non corrisponde alla password dell'impianto impostata sul prodotto di comunicazione, l'inverter non potrà più essere rilevato da quest'ultimo.

- Accertarsi che la password del gruppo utenti **Installatore** corrisponda alla password nel prodotto di comunicazione.

Procedura:

1. Avviare l'interfaccia utente (v. cap. 8.2, pag. 58).
2. Effettuare il login all'interfaccia utente (v. cap. 8.3, pag. 62).
3. Richiamare il menu **Parametri dell'apparecchio**.
4. Selezionare [**Modifica parametri**].
5. Nel gruppo parametri **Diritti utente > Controllo di accesso**, modificare la password del gruppo utenti desiderato.
6. Per salvare le modifiche, selezionare [**Salva tutto**].

8.12 Modifica dei parametri di funzionamento

I parametri di funzionamento dell'inverter sono impostati di fabbrica su determinati valori. I parametri di funzionamento possono essere modificati al fine di ottimizzare il funzionamento dell'inverter.

Il presente capitolo descrive la procedura di base per la modifica dei parametri di funzionamento. Svolgere questa operazione sempre come descritto qui di seguito. Alcuni parametri di funzionamento sensibili possono essere visualizzati e modificati solo da tecnici specializzati previo inserimento del codice Grid Guard personale.

Requisiti:

☐ La modifica dei parametri rilevanti per la rete deve essere approvata dal gestore di rete competente.

Procedura:

1. Avviare l'interfaccia utente (v. cap. 8.2, pag. 58).

2. Effettuare il login all'interfaccia utente (v. cap. 8.3, pag. 62).
3. Richiamare il menu **Parametri dell'apparecchio**.
4. Selezionare [**Modifica parametri**].
5. Per la modifica dei parametri contrassegnati con un lucchetto, effettuare il login con il codice SMA Grid Guard (solo per installatori):
   - Selezionare il menu **Impostazioni utente** (v. cap. 8.4, pag. 65).
   - Nel successivo menu contestuale, selezionare [**Login SMA Grid Guard**]
   - Immettere il codice SMA Grid Guard e selezionare [**Login**]
6. Aprire il gruppo in cui si trova il parametro da modificare.
7. Modificare il parametro desiderato.
8. Per salvare le modifiche, selezionare [**Salva tutto**].

☑ I parametri dell'inverter sono ora impostati.

i Applicazione delle impostazioni

Il salvataggio delle impostazioni configurate è visualizzato dal simbolo di una clessidra sull'interfaccia utente. In presenza di una tensione CC sufficiente, i dati vengono trasferiti e applicati direttamente sull'inverter. Nel caso in cui la tensione CC sia insufficiente (ad es. la sera), le impostazioni vengono salvate, ma non possono essere trasferite direttamente all'inverter e applicate da quest'ultimo. Il simbolo della clessidra rimarrà visualizzato sull'interfaccia utente fino a quando l'inverter non avrà ricevuto e applicato le impostazioni. Le impostazioni verranno applicate quando, in presenza di una sufficiente tensione CC, l'inverter si riavvierà. Non appena compare il simbolo della clessidra sull'interfaccia utente, le impostazioni sono state salvate. Le impostazioni non vanno quindi perse. È quindi possibile uscire dall'interfaccia utente e lasciare l'impianto.

8.13 Impostazione del record di dati nazionali

⚠ TECNICO SPECIALIZZATO

Di fabbrica l'inverter viene impostato su un record di dati nazionali generalmente valido, che deve essere modificato a seconda del luogo di installazione.

i Il record di dati nazionali deve essere impostato correttamente.

Qualora venga impostato un record di dati nazionali non valido per il proprio paese o per la destinazione d'uso scelta, ciò può comportare anomalie dell'impianto e problemi con il gestore di rete. Nella scelta del record di dati nazionali, rispettare in ogni caso norme e direttive vigenti a livello locale e tenere in considerazione le caratteristiche dell'impianto (ad es. dimensioni, punto di connessione alla rete).

- Se non si è certi delle norme e direttive corrette per il proprio paese o per la destinazione d'uso scelta, contattare il gestore di rete.

Modifica dei nomi e delle unità dei parametri di rete per soddisfare i requisiti per la connessione alla rete secondo il regolamento (UE) 2016/631 (in vigore dal 27.04.2019)

Per soddisfare i requisiti per la connessione alla rete stabiliti dall'UE (in vigore dal 27.04.2019) sono stati modificati i nomi e le unità dei parametri di rete. La modifica è valida a partire dalla versione firmware ≥ 3.00.00.R se è stato impostato un record di dati nazionali valido ai fini del rispetto delle disposizioni di collegamento in rete dell'UE (in vigore dal 27.04.2019). I nomi e le unità dei parametri di rete per inverter con versione firmware ≤ 2.99.99.R non sono coinvolti dalla modifica e restano quindi ancora validi. Vale anche a partire dalla versione firmware ≥ 3.00.00.R se è stato impostato un record di dati nazionali valido per paesi fuori dall'UE.

La procedura di base per la modifica dei parametri di funzionamento è descritta in un altro capitolo (v. cap. 8.12 “Modifica dei parametri di funzionamento”, pag. 72).

Procedura:

- Nel gruppo di parametri **Monitoraggio rete > Monitoraggio rete**, selezionare il parametro **Imposta norma nazionale** e configurare il record di dati nazionali desiderato.

8.14 Configurazione della procedura a potenza attiva

⚠ TECNICO SPECIALIZZATO

Avvio procedura guidata di installazione

1. Avviare l’interfaccia utente (v. cap. 8.2, pag. 58).
2. Effettuare il login come **Installatore**.
3. Avviare la procedura guidata di installazione (v. cap. 8.7, pag. 69).
4. Per ciascun punto selezionare [**Salva e continua**] fino al punto **Gestione di rete**.
5. Procedere alle impostazioni come descritto di seguito.

Impostazioni per impianti con valore predefinito esterno

1. Nella scheda **Procedura a potenza attiva** impostare l'interruttore **Valore predefinito potenza attiva** su [**On**].
2. Nell'elenco a discesa **Modalità procedura a potenza attiva** selezionare la voce **Valore predefinito esterno**.
3. Nell'elenco a discesa **Comportamento di fallback** selezionare la voce **Salva valori di fallback**.
4. Nel campo **Valore di fallback potenza attiva max** inserire il valore a cui l'inverter deve limitare la propria potenza nominale in caso di interruzione della comunicazione con l'unità di controllo sovraordinata al termine dell'intervallo di timeout.

5. Nel campo **Timeout** inserire il tempo che l'inverter FV deve attendere per limitare la propria potenza nominale al valore di fallback impostato.
6. Se, in presenza di un valore predefinito pari a 0% o 0 W, non è consentito che l'inverter FV immetta una potenza attiva limitata nella rete pubblica, nell'elenco a discesa **Distacco dalla rete con valore predefinito potenza attiva 0%** selezionare **Sì**. In questo modo si garantisce il distacco dell'inverter dalla rete in presenza di un set point dello 0% o di 0 W senza alcuna immissione di potenza attiva.

Impostazioni per impianti con valore nominale manuale

1. Nella scheda **Procedura a potenza attiva** impostare l'interruttore **Valore predefinito potenza attiva** su [**On**].
2. Per il valore predefinito manuale, selezionare la voce **Valore predefinito manuale in %** o **Valore predefinito manuale in W** e inserire il valore predefinito corrispondente.

8.15 Impostazione di Q on Demand 24/7

Grazie alla funzione "Q on Demand 24/7" la sera l'inverter resta collegato alla rete pubblica che lo alimenta per produrre potenza reattiva. A tale scopo l'inverter preleva una piccola quantità di potenza attiva dalla rete pubblica per alimentare i suoi gruppi costruttivi interni. L'inverter è in grado di fornire fino al 100% della propria potenza come potenza reattiva. L'erogazione di potenza reattiva durante la modalità di immissione in rete causa una riduzione della potenza d'immissione. Ciò significa che con una potenza reattiva del 100% la potenza d'immissione è dello 0%.

L'impostazione generale della gestione di rete (ad es. set point cos fi o curva caratteristica Q(U) non può in parte essere eseguita indipendentemente dalla funzione "Q on Demand 24/7" tramite i parametri corrispondenti. "Q on Demand 24/7" consente solo set point Q. Tenere presente che alcune impostazioni influiscono su altre impostazioni e funzione di supporto della rete.

Quindi quando è attiva la funzione "Q on Demand 24/7", non sono possibili altre funzioni di supporto della rete (ad es. cos fi) fra il funzionamento diurno e notturno dell'inverter. Se si desiderasse disporre di potenza reattiva fra il funzionamento diurno e quello notturno, ciò dovrà essere comunicato all'inverter mediante un'unità di controllo sovraordinata.

Al momento la disponibilità di potenza reattiva può essere letta solo tramite le correnti e le tensioni di fase nei valori momentanei (**Valori momentanei > Lato CA > Correnti di fase / Tensioni di fase**) o essere verificata tramite Modbus.

La procedura di base per la modifica dei parametri di funzionamento è descritta in un altro capitolo (v. cap. 8.12 "Modifica dei parametri di funzionamento", pag. 72).

Procedura:

1. Selezionare il parametro **Procedura a potenza reattiva con erogazione di potenza attiva** e impostare la procedura desiderata. Considerare che per "Q on Demand 24/7" non possono essere selezionate le procedure **curva caratteristica Cos Fi(P)** o **curva caratteristica Cos Fi(U)**.
2. Selezionare il parametro **Procedura a potenza reattiva con potenza attiva zero** e impostare la procedura desiderata.
3. Impostare i parametri relativi alla procedura a potenza reattiva.

8.16 Cambio della modalità di funzionamento del relè multifunzione

⚠ TECNICO SPECIALIZZATO

La modalità di funzionamento del relè multifunzione è impostata di default su **Segnalazione di disturbo (FltInd)**. Se è stata scelta una diversa modalità di funzionamento e il collegamento elettrico è stato effettuato in base alla stessa e alla corrispondente variante di collegamento, è necessario modificare la modalità di funzionamento del relè multifunzione e regolare eventualmente ulteriori impostazioni.

La procedura di base per la modifica dei parametri di funzionamento è descritta in un altro capitolo (v. cap. 8.12 "Modifica dei parametri di funzionamento", pag. 72).

Procedura:

1. Richiamare il menu **Parametri dell'apparecchio**.
2. Selezionare [**Modifica parametri**].
3. Nel gruppo di parametri **Apparecchio > Relè multifunzione > Modalità di funzionamento** selezionare il parametro **Modalità di funzionamento del relè multifunzione** o **Mlt.OpMode** e impostare la modalità di funzionamento desiderata.
4. Se è stata impostata la modalità di funzionamento **Autoconsumo** o **SelfCsmp**, regolare le ulteriori impostazioni:
   - Nel gruppo di parametri **Apparecchio > Relè multifunzione > Autoconsumo > Potenza min. di accensione** selezionare il parametro **Potenza min. di accensione del relè multifunzionale Autoconsumo** o **Mlt.MinOnPwr** e impostare il valore desiderato. In questo modo si definisce la potenza a partire dalla quale l'utilizzatore viene attivato.
   - Nel gruppo di parametri **Apparecchio > Relè multifunzione > Autoconsumo > Tempo min. per potenza di accensione** selezionare il parametro **Tempo min. per potenza di accensione relè multifunzionale Autoconsumo** o **Mlt.MinOnPwrTmm** e impostare il valore desiderato. In questo modo si definisce il tempo minimo per il quale la potenza deve superare il valore minimo di accensione affinché l'utilizzatore venga attivato.
   - Nel gruppo di parametri **Apparecchio > Relè multifunzione > Autoconsumo > Tempo min. di accensione** selezionare il parametro **Tempo min. di accensione del relè multifunzionale Autoconsumo** o **Mlt.MinOnTmm** e impostare il valore desiderato. In questo modo si definisce il tempo minimo per il quale l'utilizzatore rimane attivato.
5. Se è stata impostata la modalità di funzionamento **Controllo tramite comunicazione** o **ComCtl**, nel gruppo di parametri **Apparecchio > Relè multifunzione > Controllo tramite comunicazione > Stato** selezionare il parametro **Stato del relè multifunzionale con controllo tramite comunicazione** o **Mlt.ComCtl.Sw** e impostare il valore desiderato. In questo modo viene definito se il relè multifunzione può essere controllato tramite un prodotto di comunicazione.

6. Se è stata impostata la modalità di funzionamento **Accumulatore batteria** o **BatCha**, regolare le ulteriori impostazioni:
   - Nel gruppo di parametri **Apparecchio > Relè multifunzione > Accumulatore batteria > Potenza min. di accensione** selezionare il parametro **Potenza min. di accensione del relè multifunzionale accumulatore batteria** o **Mlt.BatCha.Pwr** e impostare il valore desiderato. In questo modo viene definita la potenza a partire dalla quale la batteria deve essere caricata.
   - Nel gruppo di parametri **Apparecchio > Relè multifunzione > Accumulatore batteria > Pausa min. prima di riaccensione** selezionare il parametro **Pausa min. prima di riaccensione del relè multifunzionale accumulatore batteria** o **Mlt.BatCha.Tmm** e impostare il valore desiderato. In questo modo viene indicato il tempo minimo da rispettare dopo la carica della batteria prima del successivo ciclo di carica.
7. Per salvare le modifiche, selezionare [**Salva tutto**].

8.17 Configurazione della funzione Modbus

⚠ TECNICO SPECIALIZZATO

Di serie l'interfaccia Modbus è disattivata ed è impostata la porta di comunicazione 502.

Per accedere a inverter SMA dotati di SMA Modbus® o SunSpec® Modbus®, deve essere attivata l'interfaccia Modbus. Dopo l'attivazione dell'interfaccia è possibile modificare le porte di comunicazione di entrambi i protocolli IP. Per informazioni su messa in servizio e configurazione dell'interfaccia Modbus, consultare le informazioni tecniche "Interfaccia di SMA e SunSpec Modbus®" disponibili sul sito www.SMA-Solar.com.

Informazioni sui registri Modbus supportati sono contenute nelle informazioni tecniche "Parametri e valori di misura Modbus®" disponibili sul sito www.SMA-Solar.com.

i Sicurezza dei dati in caso di interfaccia Modbus attivata

Se si attiva l'interfaccia Modbus, sussiste il rischio che utenti non autorizzati accedano ai dati dell'impianto fotovoltaico e possano manipolarli.

Per garantire la sicurezza dei dati adottare idonee misure di protezione, quali ad esempio:

- Configurare un firewall.
- Chiudere le porte di rete non necessarie.
- Consentire l'accesso remoto solo tramite tunnel VPN.
- Non configurare alcun port forwarding sulle porte di configurazione utilizzate.
- Per disattivare l'interfaccia Modbus, riportare l'inverter alle impostazioni di fabbrica o disattivare nuovamente i parametri attivati.

Procedura:

- Attivare l'interfaccia Modbus e modificare all'occorrenza le porte di comunicazione (v. le informazioni tecniche "Interfaccia di SMA e SunSpec Modbus®" sul sito www.SMA-Solar.com).

8.18 Attivazione della ricezione dei segnali di comando (solo per l'Italia)

⚠ TECNICO SPECIALIZZATO

Per configurare gli impianti montati in Italia per la ricezione dei segnali di comando del gestore di rete, impostare i seguenti parametri.

La procedura di base per la modifica dei parametri di funzionamento è descritta in un altro capitolo (v. cap. 8.12 "Modifica dei parametri di funzionamento", pag. 72).

Parametro	Valore / Range	Risoluzione	Default
ID applicat.	0 a 16384	1	16384
Indirizzo Goose-Mac	01:0C:CD:01:00:00 a 01:0C:CD:01:02:00	1	01:0C:CD:01:00:00

Procedura:

1. Selezionare il gruppo di parametri **Comunicazione esterna > Configurazione IEC 61850**.
2. Nel campo **ID applicat.**, impostare l'ID dell'applicazione del gateway del gestore di rete. Tale valore viene comunicato dal proprio gestore di rete. È possibile inserire un valore compreso fra 0 e 16384. Il valore 16384 significa "disattivato".
3. Nel campo **Indirizzo Goose-Mac**, inserire l'indirizzo MAC del gateway del gestore di rete dal quale l'inverter deve ricevere i comandi. Tale valore viene comunicato dal proprio gestore di rete.

☑ La ricezione dei segnali di comando del gestore di rete è attivata.

8.19 Impostazione di SMA ShadeFix

⚠ TECNICO SPECIALIZZATO

È possibile impostare l'intervallo di tempo in cui l'inverter deve cercare il punto operativo ottimale. Se non si desidera utilizzare SMA ShadeFix è possibile disattivare la relativa funzione.

La procedura di base per la modifica dei parametri di funzionamento è descritta in un altro capitolo (v. cap. 8.12 "Modifica dei parametri di funzionamento", pag. 72).

Procedura:

- Selezionare nel gruppo di parametri **Lato CC > Impostazioni CC > SMA ShadeFix** il parametro **Intervallo di tempo SMA ShadeFix** impostarlo sull'intervallo desiderato L'intervallo ottimale è di regola pari a 6 minuti. Questo valore dovrebbe essere aumentato solo in caso di cambiamento estremamente lento della situazione di ombreggiamento.
  ☑ L'inverter ottimizza l'MPP dell'impianto fotovoltaico in base all'intervallo impostato.
- Per disattivare SMA ShadeFix, regolare nel gruppo di parametro **Lato CC > Impostazioni CC > SMA ShadeFix** il parametro **SMA ShadeFix** su **Spento**.

8.20 Impostazione della corrente di guasto nominale dell'interruttore differenziale

⚠ TECNICO SPECIALIZZATO

Se si utilizza un interruttore differenziale con una corrente di guasto nominale < 500 mA, è necessario impostare la corrente di guasto nominale sul valore corrispondente nell'inverter. In questo modo l'inverter riduce le correnti di guasto legate al funzionamento e impedisce un'attivazione errata dell'interruttore differenziale (per maggiori informazioni v. l'informazione tecnica "Correnti di dispersione capacitiva" sul sito www.SMA-Solar.com).

La procedura di base per la modifica dei parametri di funzionamento è descritta in un altro capitolo (v. cap. 8.12 "Modifica dei parametri di funzionamento", pag. 72).

Procedura:

- Nel gruppo di parametri **Apparecchio > Inverter** selezionare il parametro **Adattamento RCD** e impostare la corrente di guasto nominale dell'interruttore differenziale impiegato.

8.21 Attivazione del riconoscimento della caduta della stringa

⚠ TECNICO SPECIALIZZATO

1. Avviare l'interfaccia utente (v. cap. 8.2, pag. 58).
2. Effettuare il login all'interfaccia utente come **Installatore**.
3. A destra nella barra dei menu, selezionare il menu **Impostazioni utente** (v. cap. 8.4 "Struttura della pagina iniziale dell'interfaccia utente", pag. 65).
4. Nel menu contestuale selezionare [**Avvia procedura guidata di installazione**].
5. Selezionare [**Salva e continua**] fino al punto **Configurazione di stringa**.
6. Attivare il riconoscimento dei guasti di stringa e configurarlo come desiderato.

8.22 Salvataggio della configurazione in un file

È possibile salvare in un file l'attuale configurazione dell'inverter. Questo file può essere utilizzato come backup di sicurezza dell'inverter stesso, che potrà successivamente essere reimportato in questo o in un altro inverter dello stesso tipo o della stessa famiglia di apparecchi ai fini della configurazione. Vengono memorizzati esclusivamente i parametri del dispositivo, non le password.

Procedura:

1. Avviare l'interfaccia utente (v. cap. 8.2, pag. 58).
2. Effettuare il login all'interfaccia utente (v. cap. 8.3, pag. 62).
3. Selezionare il menu **Configurazione dispositivo**.
4. Selezionare [**Impostazioni**].
5. Selezionare [**Salvataggio della configurazione in un file**] nel menu contestuale.
6. Attenersi alle istruzioni della finestra di dialogo.

8.23 Recupero della configurazione da un file

⚠ TECNICO SPECIALIZZATO

Per configurare l'inverter è possibile recuperare la configurazione da un file. A tale scopo è necessario aver precedentemente salvato la configurazione di un altro inverter dello stesso tipo o della stessa famiglia di apparecchi (v. cap. 8.22 "Salvataggio della configurazione in un file", pag. 79). Vengono applicati esclusivamente i parametri del dispositivo, non le password.

Requisiti:

☐ La modifica dei parametri rilevanti per la rete deve essere approvata dal gestore di rete competente.

☐ È necessario disporre del codice SMA Grid Guard (v. "MODULO DI RICHIESTA DEL CODICE DI SMA GRID GUARD" sul sito www.SMA-Solar.com).

Procedura:

1. Avviare l'interfaccia utente (v. cap. 8.2, pag. 58).
2. Effettuare (v. cap. 8.3, pag. 62)il login all'interfaccia utente come **Installatore**.
3. Selezionare il menu **Configurazione dispositivo**.
4. Selezionare [**Impostazioni**].
5. Selezionare [**Configurazione da file**] nel menu contestuale.
6. Attenersi alle istruzioni della finestra di dialogo.

8.24 Esecuzione di un aggiornamento del firmware

⚠ TECNICO SPECIALIZZATO

Se per l'inverter non è stato impostato l'aggiornamento automatico nel prodotto di comunicazione (ad es. SMA Data Manager, Cluster Controller, Sunny Portal) o nell'interfaccia utente, è possibile aggiornare manualmente il firmware del dispositivo.

Il firmware può essere aggiornato come segue:

- Aggiornare il firmware con il file di aggiornamento disponibile mediante l'interfaccia utente dell'inverter.
- Aggiornare il firmware con il file di aggiornamento disponibile mediante chiavetta USB.
- Cercare e installare il firmware mediante l'interfaccia utente dell'inverter.

Aggiornare il firmware con il file di aggiornamento disponibile mediante l'interfaccia utente dell'inverter.

Requisiti:

☐ È necessario disporre di un file con il firmware desiderato dell'inverter. Il file di update può ad es. essere scaricato dalla pagina dell'inverter sul sito www.SMA-Solar.com.

Procedura:

1. Avviare l'interfaccia utente (v. cap. 8.2, pag. 58).
2. Effettuare (v. cap. 8.3, pag. 62)il login all'interfaccia utente come **Installatore**.

3. Selezionare il menu **Configurazione dispositivo**.
4. Selezionare l'ingranaggio nella riga dell'inverter e poi selezionare **Esecuzione di un aggiornamento del firmware**.
5. Selezionare [**Cerca**] e poi il file di aggiornamento per l'inverter.
6. Selezionare **Esecuzione di un aggiornamento del firmware**.
7. Attenersi alle istruzioni della finestra di dialogo.

Aggiornamento del firmware con il file di aggiornamento disponibile mediante chiavetta USB

Requisito:

☐ Deve essere disponibile 1 chiavetta USB con max 32 GB di capacità di memoria e file system FAT32.

Procedura:

1. Creare la directory "UPDATE" sulla chiavetta USB.
2. Salvare il file di aggiornamento con il firmware desiderato nella cartella "UPDATE" sulla chiavetta USB. Il file di aggiornamento può ad es. essere scaricato dalla pagina dell'inverter sul sito www.SMA-Solar.com. Tenere presente che sulla chiavetta USB può essere salvato solo il file di aggiornamento al quale l'inverter deve essere aggiornato.
3. ⚠ **PERICOLO**

   Pericolo di morte per alta tensione

   - Disinserire l'inverter e aprire il coperchio della DC Connection Unit (v. cap. 9, pag. 83).
4. Inserire la chiavetta USB nell'apposita presa sul gruppo di comunicazione.
5. Mettere in servizio l'inverter (v. le istruzioni dell'inverter su www.SMA-Solar.com).

   ☑ Il firmware desiderato verrà caricato durante la fase di avvio dell'inverter.
6. ⚠ **PERICOLO**

   Pericolo di morte per alta tensione

   - Disinserire l'inverter e aprire il coperchio della DC Connection Unit (v. cap. 9, pag. 83).
7. Estrarre la chiavetta USB dalla presa USB.
8. Mettere in servizio l'inverter (v. le istruzioni dell'inverter su www.SMA-Solar.com).
9. Avviare l'interfaccia utente e verificare fra gli eventi se l'aggiornamento del firmware è andato a buon fine.
10. In caso contrario, effettuare nuovamente l'update.

Ricerca e installazione del firmware mediante l'interfaccia utente dell'inverter

Requisito:

☐ L'inverter deve essere collegato a Internet.

Procedura:

1. Avviare l'interfaccia utente (v. cap. 8.2, pag. 58).
2. Effettuare (v. cap. 8.3, pag. 62)il login all'interfaccia utente come **Installatore**.
3. Selezionare [**Modifica parametri**].
4. Selezionare **Apparecchio > Aggiornamento**.
5. Selezionare il parametro **Cerca e installa aggiornamento** e impostarlo su **Esegui**.
6. Selezionare [**Salva tutti**].

☑ Il firmware viene aggiornato in background.

9 Disinserzione dell'inverter

⚠ TECNICO SPECIALIZZATO

Prima di eseguire qualsiasi operazione sull'inverter, disinserire sempre quest'ultimo come descritto nel presente capitolo. Rispettare sempre la sequenza indicata.

⚠ AVVERTENZA

Pericolo di morte per folgorazione in caso di danneggiamento irreparabile dell'apparecchio di misurazione dovuto a sovratensione

Una sovratensione può danneggiate un apparecchio di misurazione e causare la presenza di tensione sull'involucro dell'apparecchio di misurazione. Il contatto con l'involucro sotto tensione dell'apparecchio di misurazione causa la morte o lesioni mortali per folgorazione.

- Impiegare soltanto apparecchi di misurazione con un range di tensione d'ingresso CC fino ad almeno 1000 V o superiore.

Procedura:

1. Disinserire l'interruttore automatico CA e assicurarlo contro il reinserimento involontario.
2. Portare il sezionatore di carico CC dell'inverter in posizione **O**.
3. Impedire la riattivazione del sezionatore di carico CC mediante un lucchetto.
4. In caso di impiego di un relè multifunzione, disinserire la tensione di alimentazione dell'utilizzatore.
5. Attendere lo spegnimento dei LED.
6. Verificare l'assenza di corrente su tutti i cavi CC mediante una pinza amperometrica.

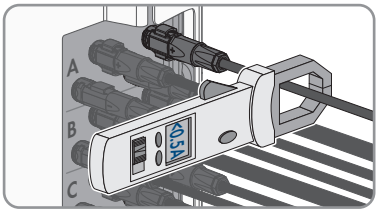

7. Annotare la posizione del terminale CC.

8. **⚠ PERICOLO**

Pericolo di vita a causa di folgorazione toccando i conduttori CC scoperti o i contatti a innesto CC con terminali CC danneggiati o staccati

In seguito a errato sbloccaggio e distacco dei terminali CC, questi potrebbero rompersi e danneggiarsi, staccarsi dai cavi CC o non essere più correttamente collegati. In questo modo possono essere scoperti i conduttori CC o i contatti a innesto CC. Il contatto con conduttori CC sotto tensione o di contatti a innesto CC causa lesioni gravi o mortali dovute a folgorazione.

- Per interventi nei terminali CC indossare guanti con isolamento e utilizzare un attrezzo isolato.
- Assicurarsi che i terminali CC siano in stato corretto e che non siano presenti conduttori CC o terminali CC scoperti.
- Sbloccare ed estrarre con attenzione tutti i terminali CC come descritto di seguito.

9. Per STP 50-40 / STP 50-JP-40 (utilizzo di terminali CC Sunclix): sbloccare ed estrarre i terminali CC. A tal fine, inserire un cacciavite a taglio o una chiave angolare (tagliente largo 3,5 mm) in una delle fessure laterali ed estrarre i terminali CC. Durante l'operazione non sollevare i terminali CC ma inserire l'attrezzo solo per staccare il bloccaggio in una delle fessure laterali e non tirare il cavo.

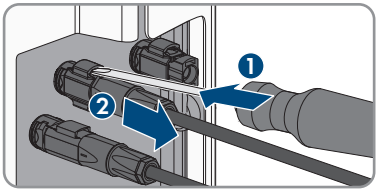

10. Sbloccare ed estrarre tutti i terminali CC. A tal fine, inserire un cacciavite a taglio o una chiave angolare (tagliente largo 3,5 mm) in una delle fessure laterali ed estrarre i terminali CC. Durante l'operazione non sollevare i terminali CC ma inserire l'attrezzo solo per staccare il bloccaggio in una delle fessure laterali e non tirare il cavo.
11. Assicurarsi che i terminali CC nel prodotto e i terminali CC dotati di conduttori CC siano in stato corretto e che non siano presenti conduttori CC o terminali CC scoperti.
12. Accertare l'assenza di tensione sugli ingressi CC dell'inverter mediante un apposito apparecchio di misurazione.

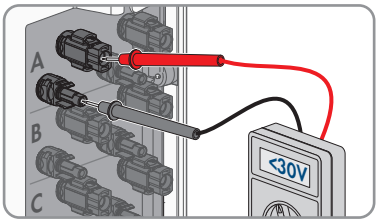

13. Svitare tutte e 10 le viti del coperchio dell'involucro della AC-Connection Unit con un cacciavite Torx (TX 25) e rimuovere il coperchio tirandolo in avanti.

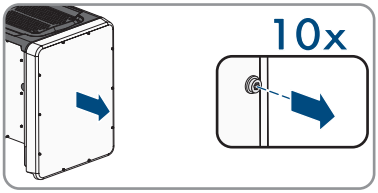

14. Mettere da parte e conservare in luogo sicuro le viti e il coperchio.

15. Verificare l'assenza di tensione sulla morsettiera CA fra L1 ed N, L2 ed N ed L3 ed N con un apposito apparecchio di misurazione. A tal fine inserire il puntale (diametro: max 2,5 mm) nei punti di misura di ciascun morsetto.
16. Verificare l'assenza di tensione sulla morsettiera CA fra L1 e PE, L2 e PE ed L3 e PE con un apposito apparecchio di misurazione. A tal fine inserire il puntale (diametro: max 2,5 mm) nei punti di misura di ciascun morsetto.

10 Pulizia del prodotto

AVVISO

Danneggiamento del prodotto dovuto a detergenti

L'uso di detergenti può danneggiare il prodotto e parti del prodotto.

- Pulire il prodotto e tutte le parti del prodotto esclusivamente con un panno inumidito con acqua pulita.

- Verificare che il prodotto sia privo di polvere, fogliame o altro sporco.

11 Ricerca degli errori

11.1 Password dimenticata

Se si dimentica la password dell'inverter, è possibile sbloccarlo con il codice PUK (Personal Unlocking Key). Tutti gli inverter sono dotati di 1 PUK per ciascun gruppo utenti (**Utente** e **Installatore**). Suggerimento: per gli impianti registrati su un prodotto di comunicazione è possibile assegnare una nuova password per il gruppo utenti **Installatore** anche tramite il prodotto di comunicazione stesso. La password del gruppo utenti **Installatore** corrisponde alla password dell'impianto nel prodotto di comunicazione.

Procedura:

1. Richiedere il PUK (modulo di richiesta disponibile sul sito www.SMA-Solar.com).
2. Avviare l'interfaccia utente (v. cap. 8.2, pag. 58).
3. Nel campo **Password** inserire il codice PUK ricevuto.
4. Selezionare **Login**.
5. Richiamare il menu **Parametri dell'apparecchio**.
6. Selezionare [**Modifica parametri**].
7. Nel gruppo parametri **Diritti utente > Controllo di accesso**, modificare la password del gruppo utenti desiderato.
8. Per salvare le modifiche, selezionare [**Salva tutto**].

Assegnazione di password per inverter registrati in un prodotto di comunicazione

La password del gruppo utenti **Installatore** è allo stesso tempo la password dell'impianto nel prodotto di comunicazione. La modifica della password del gruppo utenti **Installatore** può avere come conseguenza il fatto che l'inverter non può più essere rilevato dal prodotto di comunicazione.

- Nel prodotto di comunicazione assegnare la password modificata del gruppo utenti **Installatore** come nuova password impianto (v. le istruzioni del prodotto di comunicazione).

11.2 Messaggi evento

Codice evento	Messaggio, causa e soluzione
101	⚠ TECNICO SPECIALIZZATO **Disturbo della rete** La tensione o l'impedenza di rete nel punto di collegamento dell'inverter sono troppo elevate. L'inverter si è scollegato dalla rete pubblica. **Soluzione:** • Verificare se la tensione di rete nel punto di collegamento dell'inverter rientra costantemente nel range consentito. Se a causa delle condizioni di rete locali la tensione di rete non rientra nel range consentito, contattare il gestore di rete. Il gestore di rete deve approvare una eventuale modifica della tensione nel punto di immissione o dei limiti di funzionamento monitorati. Se la tensione di rete rientra costantemente nel range consentito e questo messaggio continua a essere visualizzato, contattare il Servizio di assistenza tecnica SMA.
301	⚠ TECNICO SPECIALIZZATO **Disturbo della rete** Il valore medio sui 10 minuti della tensione di rete non rientra nel range consentito. La tensione o l'impedenza di rete nel punto di collegamento sono troppo elevate. L'inverter si scollega dalla rete pubblica per preservare la qualità della tensione. **Soluzione:** • Durante il processo di immissione, verificare se la tensione di rete nel punto di collegamento dell'inverter rientra costantemente nel range consentito. Se a causa delle condizioni di rete locali la tensione di rete non rientra nel range consentito, contattare il gestore di rete. Il gestore di rete deve approvare una eventuale modifica della tensione nel punto di immissione o dei limiti di funzionamento monitorati. Se la tensione di rete rientra costantemente nel range consentito e questo messaggio continua a essere visualizzato, contattare il Servizio di assistenza tecnica SMA.

Codice evento	Messaggio, causa e soluzione
401	⚠ TECNICO SPECIALIZZATO **Disturbo della rete** L'inverter si è scollegato dalla rete pubblica. È stata rilevata una rete ad isola o una modifica molto elevata della frequenza di rete. **Soluzione:** • Verificare se il collegamento alla rete presenta forti e brevi oscillazioni della frequenza.
501	⚠ TECNICO SPECIALIZZATO **Disturbo della rete** La frequenza di rete non rientra nel range consentito. L'inverter si è scollegato dalla rete pubblica. **Soluzione:** • Se possibile, controllare le oscillazioni della frequenza di rete. Se si verificano oscillazioni ripetute e questo messaggio compare frequentemente, contattare il gestore di rete e chiedergli se approva una modifica dei parametri di funzionamento dell'inverter. In caso di consenso da parte del gestore di rete, concordare la modifica dei parametri di funzionamento con il Servizio di assistenza tecnica SMA.
601	⚠ TECNICO SPECIALIZZATO **Disturbo della rete** L'inverter ha rilevato una componente continua eccessiva e non consentita nella corrente di rete. **Soluzione:** • Verificare la componente continua del collegamento alla rete. • Se questo messaggio compare frequentemente, contattare il gestore di rete e chiedergli se è consentito aumentare il valore limite del monitoraggio sull'inverter.

Codice evento	Messaggio, causa e soluzione
801	⚠ TECNICO SPECIALIZZATO **Attendere tens. rete > Caduta della rete > Contr. fusibile** Il cavo CA non è correttamente collegato o il record di dati nazionali non è correttamente impostato. **Soluzione:** • Verificare che l'interruttore automatico sia inserito. • Accertarsi che il cavo CA sia integro e correttamente collegato. • Accertarsi che il record di dati nazionali sia impostato correttamente. • Verificare se la tensione di rete nel punto di collegamento dell'inverter rientra costantemente nel range consentito. Se a causa delle condizioni di rete locali la tensione di rete non rientra nel range consentito, contattare il gestore di rete. Il gestore di rete deve approvare una eventuale modifica della tensione nel punto di immissione o dei limiti di funzionamento monitorati. Se la tensione di rete rientra costantemente nel range consentito e questo messaggio continua a essere visualizzato, contattare il Servizio di assistenza tecnica SMA.
901	⚠ TECNICO SPECIALIZZATO **Colleg. PE assente > Contr. collegamento** PE non è collegato correttamente. **Soluzione:** • Accertarsi che il conduttore di protezione sia collegato correttamente.
3401 3402 3404 3407 3410 3411 3412	⚠ TECNICO SPECIALIZZATO **Sovratensione CC > Separare generatore** Sovratensione sull'ingresso CC. L'inverter può subire danni irreparabili. Questo messaggio viene segnalato anche dal rapido lampeggiamento dei LED. **Soluzione:** • Disinserire **immediatamente** l'inverter. • Verificare se la tensione CC è inferiore alla tensione d'ingresso massima dell'inverter. In caso affermativo, collegare nuovamente i terminali CC all'inverter. • Se la tensione CC è superiore alla tensione d'ingresso massima dell'inverter, accertare il corretto dimensionamento del generatore FV o contattare l'installatore dello stesso. • Se questo messaggio compare spesso, contattare il Servizio di assistenza tecnica SMA.

Codice evento	Messaggio, causa e soluzione
3501	⚠ TECNICO SPECIALIZZATO **Dif. di isolamento > Contr. generatore** L'inverter ha registrato una dispersione verso terra nel generatore fotovoltaico. **Soluzione:** • Controllare le dispersioni verso terra dell'impianto FV.
3701	⚠ TECNICO SPECIALIZZATO **Corr. guasto tr. gr. > Contr. generatore** L'inverter ha identificato una corrente di guasto dovuta a breve messa a terra del generatore fotovoltaico. **Soluzione:** • Controllare le dispersioni verso terra dell'impianto FV.
3801 3802 3803 3805 3806 3807 3808	⚠ TECNICO SPECIALIZZATO **Sovracorrente CC > Contr. generatore** Sovracorrente sull'ingresso CC. L'inverter interrompe brevemente l'immissione in rete. **Soluzione:** • Se questo messaggio si ripete frequentemente, accertare il corretto dimensionamento e cablaggio del generatore FV.
6002-6412	⚠ TECNICO SPECIALIZZATO **Autodiagnosi > Anomalia nell'app.** La causa deve essere determinata dal Servizio di assistenza tecnica SMA. **Soluzione:** • Contattare il Servizio di assistenza tecnica SMA.
6502	⚠ TECNICO SPECIALIZZATO **Autodiagnosi > Sovratemperatura** L'inverter si è scollegato a causa della temperatura troppo elevata. **Soluzione:** • Pulire con una spazzola morbida le alette di raffreddamento sul retro dell'involucro e i canali di aerazione sul lato superiore. • Accertarsi che l'inverter sia sufficientemente aerato. • Assicurarsi che l'inverter non sia esposto all'irraggiamento solare diretto.
6512	**Temper. min. di eserc. sotto valore limite** L'inverter ricomincia a immettere nella rete pubblica solo a partire da una temperatura di -25 °C.

Codice evento	Messaggio, causa e soluzione
6603 6604	⚠ TECNICO SPECIALIZZATO **Autodiagnosi > Sovraccarico** La causa deve essere determinata dal Servizio di assistenza tecnica SMA. **Soluzione:** • Contattare il Servizio di assistenza tecnica SMA.
6701 6702	⚠ TECNICO SPECIALIZZATO **Comunicazione disturbata** Errore del processore di comunicazione; l'inverter continua comunque a immettere in rete. La causa deve essere determinata dal Servizio di assistenza tecnica SMA. **Soluzione:** • Se questo messaggio compare spesso, contattare il Servizio di assistenza tecnica SMA.
7102	⚠ TECNICO SPECIALIZZATO **File parametri non trovato o guasto** Il file dei parametri non è stato trovato o è danneggiato. Il caricamento del file dei parametri non è riuscito. L'inverter continua a immettere in rete. **Soluzione:** • Copiare nuovamente il file dei parametri nella cartella corretta.
7105	⚠ TECNICO SPECIALIZZATO **Impostazione parametri fallita** Non è stato possibile impostare i parametri mediante la scheda di memoria. L'inverter continua a immettere in rete. **Soluzione:** • Accertarsi che i parametri siano impostati correttamente. • Accertarsi che sia disponibile un codice SMA Grid Guard.
7106	**File agg. guasto** Il file di aggiornamento è danneggiato. L'aggiornamento non è andato a buon fine. L'inverter continua a immettere in rete.
7110	**Ness.file agg.trov.** Non è stato trovato nessun nuovo file di aggiornamento sulla scheda SD. L'aggiornamento non è andato a buon fine. L'inverter continua a immettere in rete.
7112	**File di update copiato correttamente**
7113	**La scheda di memoria è piena oppure di sola lettura.**

Codice evento	Messaggio, causa e soluzione
7201 7202	**Memorizzazione dati impossibile**
7303	⚠ TECNICO SPECIALIZZATO **Update PC centrale fallito** La causa deve essere determinata dal Servizio di assistenza tecnica SMA. **Soluzione:** • Contattare il Servizio di assistenza tecnica SMA.
7320	**Apparecchio aggiornato correttamente** L'aggiornamento del firmware è stato eseguito con successo.
7330	**Contr. condizione non riuscito** La verifica delle condizioni di aggiornamento ha avuto esito negativo. Il pacchetto di aggiornamento del firmware non è adatto all'inverter in questione.
7331	**Trasp. update avviato** Copia del file di aggiornamento in corso.
7332	**Trasp. update riuscito** Il file di aggiornamento è stato copiato con successo nella memoria interna dell'inverter.
7333	⚠ TECNICO SPECIALIZZATO **Trasporto update fallito** Non è stato possibile copiare il file di aggiornamento nella memoria interna dell'inverter. In caso di collegamento all'inverter tramite WLAN la causa può essere una qualità insufficiente della connessione. **Soluzione:** • Provare a eseguire nuovamente l'aggiornamento. • In caso di collegamento tramite WLAN: migliorare la qualità della connessione WLAN (ad es. tramite ripetitore del segnale) o creare un collegamento via Ethernet all'inverter. • Se questo messaggio viene visualizzato nuovamente, contattare il Servizio di assistenza tecnica SMA.
7341	**Aggiornamento boot loader** L'inverter esegue un update del boot loader.

Codice evento	Messaggio, causa e soluzione
7342	⚠ TECNICO SPECIALIZZATO **Aggiornamento boot loader fallito** L'aggiornamento del boot loader non è andato a buon fine. **Soluzione:** • Provare a eseguire nuovamente l'aggiornamento. • Se questo messaggio viene visualizzato nuovamente, contattare il Servizio di assistenza tecnica SMA.
7347	⚠ TECNICO SPECIALIZZATO **File incompatibile** Il file di configurazione non è adatto all'inverter in questione. **Soluzione:** • Accertarsi che il file di configurazione sia adatto all'inverter in questione. • Provare a eseguire nuovamente l'importazione.
7348	⚠ TECNICO SPECIALIZZATO **Formato file errato** Il file di configurazione non corrisponde al formato richiesto oppure è danneggiato. **Soluzione:** • Accertarsi che il file di configurazione selezionato corrisponda al formato richiesto e non sia danneggiato. • Provare a eseguire nuovamente l'importazione.
7350	**Trasmissione file di configurazione avviata** Il trasferimento del file di configurazione all'inverter è in corso.
7351	**Aggiornamento WLAN** L'inverter sta eseguendo un update del modulo WLAN.
7352	**Aggiornamento WLAN fallito** L'aggiornamento del modulo WLAN non è andato a buon fine. **Soluzione:** • Provare a eseguire nuovamente l'aggiornamento. • Se questo messaggio viene visualizzato nuovamente, contattare il Servizio di assistenza tecnica SMA.
7353	**Aggiornamento database fusi orari** L'inverter sta eseguendo un update del database dei fusi orari.

Codice evento	Messaggio, causa e soluzione
7354	⚠ TECNICO SPECIALIZZATO **Aggiornamento database fusi orari fallito** L'aggiornamento del database dei fusi orari non è andato a buon fine. **Soluzione:** • Provare a eseguire nuovamente l'aggiornamento. • Se questo messaggio viene visualizzato nuovamente, contattare il Servizio di assistenza tecnica SMA.
7355	**Aggiornamento WebUI** L'inverter sta eseguendo un update della propria interfaccia utente.
7356	⚠ TECNICO SPECIALIZZATO **Aggiornamento WebUI fallito** L'aggiornamento dell'interfaccia utente dell'inverter non è andato a buon fine. **Soluzione:** • Provare a eseguire nuovamente l'aggiornamento. • Se questo messaggio viene visualizzato nuovamente, contattare il Servizio di assistenza tecnica SMA.
7619	⚠ TECNICO SPECIALIZZATO **Comunicazione sistema contatore difettosa > Contr. comunic. verso contatore** L'inverter non riceve alcun dato dal contatore di energia **Soluzione:** • Accertarsi che il contatore sia correttamente integrato nella stessa rete dell'inverter (v. istruzioni del contatore). • In caso di collegamento tramite WLAN: migliorare la qualità della connessione WLAN (ad es. tramite ripetitore del segnale) o collegare l'inverter con il server DHCP (router) via Ethernet.
7622	**Nessuna comunicazione con dell'I/O Module** Questo evento viene visualizzato in caso di errore di comunicazione con lo SMA I/O Module interno all'apparecchio. Per ragioni di sicurezza l'inverter si scollega dalla rete pubblica.
7702	⚠ TECNICO SPECIALIZZATO **Anomalia nell'app.** La causa deve essere determinata dal Servizio di assistenza tecnica SMA. **Soluzione:** • Contattare il Servizio di assistenza tecnica SMA.

Codice evento	Messaggio, causa e soluzione
7801	⚠ TECNICO SPECIALIZZATO **Errore scaricatore di sovratensioni** Sono scattati uno o più scaricatori di sovratensioni o uno o più scaricatori di sovratensioni non sono collegati correttamente. **Soluzione:** • Accertarsi che gli scaricatori di sovratensioni siano inseriti correttamente. • Se sono scattati degli scaricatori di sovratensioni, sostituirli.
8003	⚠ TECNICO SPECIALIZZATO **Limit. poten.attiva temperatura** L'inverter ha ridotto la propria potenza per oltre 10 minuti a causa della temperatura troppo elevata. **Soluzione:** • Pulire con una spazzola morbida le alette di raffreddamento sul retro dell'involucro e i canali di aerazione sul lato superiore. • Accertarsi che l'inverter sia sufficientemente aerato. • Accertarsi che la temperatura ambiente non superi i +35 °C. • Assicurarsi che l'inverter non sia esposto all'irraggiamento solare diretto.
8101 8102 8103 8104	⚠ TECNICO SPECIALIZZATO **Comunicazione difettosa** La causa deve essere determinata dal Servizio di assistenza tecnica SMA. **Soluzione:** • Contattare il Servizio di assistenza tecnica SMA.
9002	⚠ TECNICO SPECIALIZZATO **GridGuardCode SMA non valido** Il codice Grid Guard inserito non è corretto. I parametri sono ancora protetti e non possono essere modificati. **Soluzione:** • Inserire il codice Grid Guard corretto.
9003	**Par. rete bloccati** I parametri di rete sono ora bloccati e non possono essere modificati. D'ora in poi, per apportare modifiche ai parametri di rete è necessario effettuare il login con il codice SMA Grid Guard.

Codice evento	Messaggio, causa e soluzione
9005	⚠ TECNICO SPECIALIZZATO **Impossibile modificare i parametri di rete > Assicurare l'alimentazione CC** Questo errore può avere le seguenti cause: • I parametri da modificare sono protetti. • La tensione CC sull'ingresso CC non è sufficiente per il funzionamento del calcolatore principale. **Soluzione:** • Immettere il codice SMA Grid Guard. • Accertarsi che sia disponibile almeno la tensione CC di avvio (LED verde acceso, pulsante o lampeggiante)
9007	⚠ TECNICO SPECIALIZZATO **Interr. autotest** L'autotest (solo per l'Italia) è stato interrotto. **Soluzione:** • Accertarsi che il collegamento CA sia corretto. • Riavviare l'autotest.
9033	**Rapid Shutdown è stato attivato** L'inverter ha rilevato l'attivazione del Rapid Shutdown. Il lato CA dell'inverter è stato disinserito.
9034	⚠ TECNICO SPECIALIZZATO **Errore nel Rapid Shutdown System** Il presente messaggio può avere le seguenti cause: • La funzione Rapid Shutdown non è stata correttamente configurata. • Il generatore fotovoltaico non può essere scollegato correttamente. Sugli ingressi CC dell'inverter può essere presente una tensione. • La tensione di standby di tutti gli interruttori di moduli fotovoltaici di una stringa è > 30 V. **Soluzione:** • Controllare l'impostazione della funzione Rapid Shutdown e assicurarsi che la modalità di funzionamento selezionata sia conforme al dispositivo di disconnessione CC utilizzato. • Controllare la funzionalità dell'interruttore di moduli fotovoltaici. • Controllare la tensione di standby degli interruttori del modulo FV installati e assicurarsi che la tensione di standby di tutti gli interruttori del modulo FV di una stringa sia <30 V

Codice evento	Messaggio, causa e soluzione
9035	**Aggiornamento del Rapid Shutdown completato con successo** La tensione agli ingressi CC e all'uscita CA dell'inverter è stata scaricata correttamente.
9037	⚠ TECNICO SPECIALIZZATO **Collegamento del generatore non eseguito** Gli interruttori del modulo FV non hanno acceso il generatore FV. **Soluzione:** • Controllare la funzionalità degli interruttori per moduli FV compatibili con SunSpec.
9038	⚠ TECNICO SPECIALIZZATO **Funzione di scarico ridondante di Rapid Shutdown non è garantita** La causa deve essere determinata dal Servizio di assistenza tecnica SMA. **Soluzione:** • Contattare il Servizio di assistenza tecnica SMA.
10108	**Impostazione ora eseguita / ora vecchia**
10109	**Impostazione ora eseguita / ora nuova**
10110	⚠ TECNICO SPECIALIZZATO **Sincronizzazione ora non riuscita: [xx]** Non è stato possibile ricevere alcuna informazione oraria dal server NTP impostato. **Soluzione:** • Accertarsi che il server NTP sia impostato correttamente. • Accertarsi che l'inverter sia integrato in una rete locale con accesso a Internet.
10118	**Upload parametri concluso** Il file di configurazione è stato caricato correttamente.
10248	⚠ TECNICO SPECIALIZZATO **[Interfaccia]: alto carico di rete** La rete è molto sollecitata. Lo scambio di dati fra gli apparecchi non è ottimale e avviene con grande ritardo. **Soluzione:** • Aumentare gli intervalli di interrogazione. • Ridurre eventualmente il numero degli apparecchi sulla rete.

Codice evento	Messaggio, causa e soluzione
10249	⚠ TECNICO SPECIALIZZATO **[Interfaccia]: sovraccarico di rete** La rete è sovraccarica. Non vi è alcuno scambio di dati fra gli apparecchi. **Soluzione:** • Ridurre il numero degli apparecchi sulla rete. • Aumentare eventualmente gli intervalli di interrogazione dei dati.
10250	⚠ TECNICO SPECIALIZZATO **[Interfaccia]: Tasso di errore dei pacchetti [ok / alto]** Variazione del tasso di errore dei pacchetti. Se è elevato, la rete è sovraccarica o il collegamento con lo switch di rete o il server DHCP (router) è disturbato. **Soluzione in caso di tasso di errore elevato:** • In caso di collegamento Ethernet, accertarsi che il cavo e i connettori di rete non siano danneggiati e che i connettori stessi siano inseriti correttamente. • Aumentare eventualmente gli intervalli di interrogazione dei dati. • Ridurre eventualmente il numero degli apparecchi sulla rete.
10251	**[Interfaccia]: lo stato di comunicazione passa a [Ok / Avvertenza / Errore / Non collegato]** Variazione dello stato della comunicazione con lo switch di rete o il server DHCP (router). Eventualmente può essere visualizzato anche uno specifico messaggio di errore.
10252	⚠ TECNICO SPECIALIZZATO **[Interfaccia]: Collegamento interrotto** Sulla linea di rete non è presente alcun segnale valido. **Soluzione:** • In caso di collegamento Ethernet, accertarsi che il cavo e i connettori di rete non siano danneggiati e che i connettori stessi siano inseriti correttamente. • Accertarsi che il server DHCP (router) e gli eventuali switch segnalino un funzionamento corretto.

Codice evento	Messaggio, causa e soluzione
10253	⚠ TECNICO SPECIALIZZATO **[Interfaccia]: la velocità di collegamento passa a [100 Mbit / 10 Mbit]** Variazione della velocità di trasmissione dei dati. La causa dello stato [10 Mbit] può essere un connettore o un cavo difettosi oppure l'estrazione e l'inserimento dei connettori di rete. **Soluzione in caso di stato [10 Mbit]:** • In caso di collegamento Ethernet, accertarsi che il cavo e i connettori di rete non siano danneggiati e che i connettori stessi siano inseriti correttamente. • Accertarsi che il server DHCP (router) e gli eventuali switch segnalino un funzionamento corretto.
10254	⚠ TECNICO SPECIALIZZATO **[Interfaccia]: la modalità duplex passa a [Full / Half]** Variazione della modalità duplex (modalità di trasmissione dei dati). La causa dello stato [Half] può essere un connettore o un cavo difettosi oppure l'estrazione e l'inserimento dei connettori di rete. **Soluzione in caso di stato [Half]:** • In caso di collegamento Ethernet, accertarsi che il cavo e i connettori di rete non siano danneggiati e che i connettori stessi siano inseriti correttamente. • Accertarsi che il server DHCP (router) e gli eventuali switch segnalino un funzionamento corretto.
10255	⚠ TECNICO SPECIALIZZATO **[Interfaccia]: Carico di rete ok** Il carico di rete rientra nel range normale dopo una elevata sollecitazione.
10282	**Login [gruppo utenti] tramite [protocollo] bloccato** Dopo diversi tentativi con esito negativo, il login viene bloccato per un determinato periodo di tempo. Il login dell'utente viene bloccato per 15 minuti, il login Grid Guard per 12 ore. **Soluzione:** • Attendere che sia trascorso il tempo indicato e provare nuovamente a effettuare il login.

Codice evento	Messaggio, causa e soluzione
10283	⚠ TECNICO SPECIALIZZATO **Modulo WLAN guasto** Il modulo WLAN integrato nell'inverter è guasto. **Soluzione:** • Contattare il Servizio di assistenza tecnica SMA.
10284	⚠ TECNICO SPECIALIZZATO **Connessione WLAN impossibile** Attualmente l'inverter non dispone di un collegamento WLAN alla rete selezionata. **Soluzione:** • Accertarsi che SSID, password WLAN e metodo di codifica siano stati inseriti correttamente. Il metodo di codifica è determinato dal router WLAN o dal WLAN Access Point, dove può essere modificato. • Accertarsi che il router WLAN o il WLAN Access Point siano a portata e segnalino un regolare funzionamento. • Se questo messaggio compare di frequente, migliorare il collegamento WLAN mediante un ripetitore.
10285	**Connessione WLAN stabilita** Il collegamento alla rete WLAN selezionata è stato stabilito.
10286	⚠ TECNICO SPECIALIZZATO **Connessione WLAN persa** L'inverter ha perso il collegamento WLAN alla rete selezionata. **Soluzione:** • Accertarsi che il router WLAN o il WLAN Access Point siano ancora attivi. • Accertarsi che il router WLAN o il WLAN Access Point siano a portata e segnalino un regolare funzionamento. • Se questo messaggio compare di frequente, migliorare il collegamento WLAN mediante un ripetitore.
10339	**Webconnect on**
10340	**Webconnect off**
10502	**Limit. poten.attiva frequenza CA**

Codice evento	Messaggio, causa e soluzione
10513	**Arresto rapido gestione di rete: viene eseguito l'arresto mediante il comando dell'impianto** Questo evento viene creato in caso di attivazione della protezione di interfaccia tramite il relè di monitoraggio dell'unità di monitoraggio. L'inverter si stacca dalla rete pubblica.
10901	**Avvia autotest |xx|**
10902	**Limite di disattivazione attuale per la protezione contro l'aumento di tensione |xxx| V**
10903	**Limite di disattivazione attuale per il monitoraggio della tensione limite massimo inferiore |xxx| V**
10904	**Limite di disattivazione attuale per il monitoraggio della tensione limite minimo superiore |xxx| V**
10905	**Limite di disattivazione attuale per il monitoraggio della tensione limite minimo medio |xxx| V**
10906	**Limite di disattivazione attuale per il monitoraggio della frequenza limite massimo attivabile |xxx| Hz**
10907	**Limite di disattivazione attuale per il monitoraggio della frequenza limite minimo attivabile |xxx| Hz**
10908	**Limite di disattivazione attuale per il monitoraggio della frequenza limite massimo inferiore |xxx| Hz**
10909	**Limite di disattivazione attuale per il monitoraggio della frequenza limite minimo superiore |xxx| Hz**
10910	**Limite di disattivazione misurato per il punto di test corrente |xxx| |xx|**
10911	**Valore stabilito dalla norma per il punto di test corrente |xxx| |xx|**
10912	**Tempo di disattivazione misurato per il punto di test corrente |xxx| s**
27103	**Imposta parametri** La modifica dei parametri viene applicata.
27104	**Parametri impostati con successo** La modifica dei parametri è stata applicata con successo.
27107	**File agg. OK** Il file di update trovato è valido.
27301	**Update comunicazione** L'inverter esegue un update dei componenti di comunicazione.
27302	**Update PC centrale** L'inverter esegue un update dei componenti dell'inverter.

Codice evento	Messaggio, causa e soluzione
27312	**Update terminato** L'inverter ha portato a termine con successo l'aggiornamento.
29001	**Cod. install. val.** Il codice Grid Guard immesso è valido. I parametri protetti sono ora sbloccati e possono essere configurati. Dopo 10 ore di immissione i parametri vengono nuovamente bloccati in modo automatico.
29004	**Par. rete invariati** Non è attualmente possibile modificare i parametri di rete.

11.3 Controllo delle dispersioni verso terra dell'impianto FV

⚠ TECNICO SPECIALIZZATO

Se si accende il LED rosso e sull'interfaccia utente dell'inverter nel menu **Eventi** vengono visualizzati i numeri dell'evento 3501, 3601 o 3701, può essersi verificata una dispersione verso terra. L'isolamento elettrico verso terra dell'impianto fotovoltaico è difettoso o insufficiente.

⚠ PERICOLO

Pericolo di morte per folgorazione in caso di contatto con parti dell'impianto sotto tensione in presenza di una dispersione verso terra

Nella dispersione verso terra i componenti dell'impianto potrebbero essere sotto tensione. Il contatto con cavi sotto tensione o cavi può determinare la morte o lesioni mortali per folgorazione.

- Primo di qualsiasi operazione, disinserire la tensione nel punto di collegamento e assicurarlo contro la riattivazione.
- Toccare i cavi del generatore FV solo sull'isolamento.
- Non toccare struttura e sottostruttura del generatore FV.
- Non collegare all'inverter stringhe FV con una dispersione verso terra.

⚠ AVVERTENZA

Pericolo di morte per folgorazione in caso di danneggiamento irreparabile dell'apparecchio di misurazione dovuto a sovratensione

Una sovratensione può danneggiate un apparecchio di misurazione e causare la presenza di tensione sull'involucro dell'apparecchio di misurazione. Il contatto con l'involucro sotto tensione dell'apparecchio di misurazione causa la morte o lesioni mortali per folgorazione.

- Impiegare soltanto apparecchi di misurazione con un range di tensione d'ingresso CC fino ad almeno 1000 V o superiore.

Procedura:

Per verificare la presenza di eventuali dispersioni verso terra effettuare le seguenti operazioni nella sequenza indicata. I paragrafi successivi ne illustrano lo svolgimento preciso.

- Verificare le dispersioni verso terra dell'impianto FV misurando la tensione.
- Se la misurazione della tensione non ha successo, verificare le dispersioni verso terra dell'impianto FV misurando la resistenza di isolamento.

Verifica tramite misurazione della tensione

Verificare l'assenza di dispersioni verso terra su ciascuna stringa dell'impianto fotovoltaico attraverso la seguente procedura.

Procedura:

1. **⚠ PERICOLO**

   Pericolo di morte per alta tensione
   - Disinserire l'inverter (v. cap. 9, pag. 83).
2. Misurare le tensioni:
   - Misurare le tensioni fra il terminale positivo e il potenziale di terra (PE).
   - Misurare le tensioni fra il terminale negativo e il potenziale di terra (PE).
   - Misurare le tensioni fra il terminale negativo e quello positivo.
     Se si presentano contemporaneamente i seguenti risultati, nell'impianto fotovoltaico sussiste una dispersione verso terra.
     - ☑ Tutte le tensioni misurate sono stabili.
     - ☑ La somma delle 2 tensioni verso il potenziale di terra corrisponde circa alla tensione fra terminale positivo e negativo.
3. In presenza di una dispersione verso terra, localizzarla nella posizione precisa ed eliminarla sulla base del rapporto fra le due tensioni misurate.
4. Se non è possibile misurare una chiara dispersione verso terra e il messaggio continua a essere visualizzato, eseguire una misurazione della resistenza di isolamento.
5. Collegare nuovamente all'inverter le stringhe senza dispersioni verso terra e rimettere in servizio l'inverter (vedere le istruzioni per l'installazione dell'inverter).

Posizione della dispersione verso terra

L'esempio mostra una dispersione verso terra fra il secondo e il terzo modulo FV.

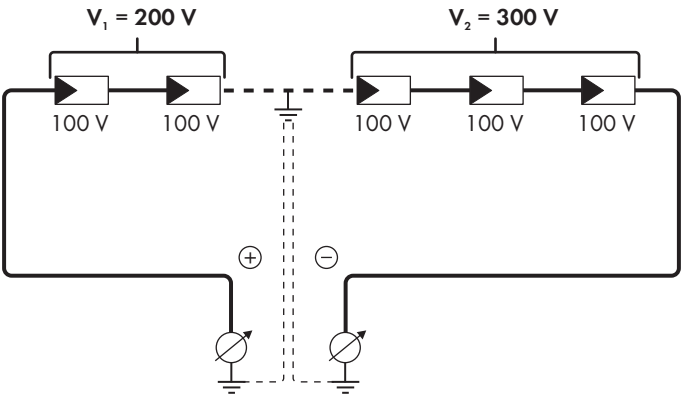

Verifica mediante misurazione della resistenza di isolamento

Qualora la misurazione della tensione non dia indicazioni sufficienti sulla dispersione verso terra, la misurazione della resistenza di isolamento può fornire risultati più precisi.

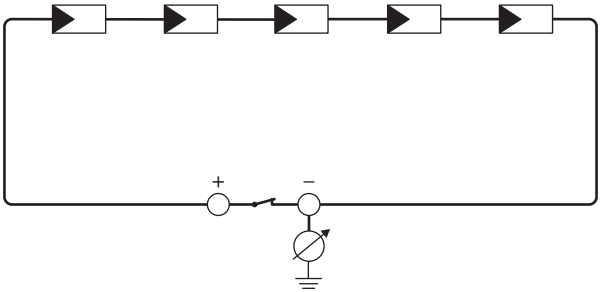

Figura 18: Rappresentazione schematica della misurazione

Calcolo della resistenza di isolamento

La resistenza complessiva prevista dell'impianto fotovoltaico o di una singola stringa può essere calcolata tramite la seguente formula:

$$\frac{1}{R_{totale}} = \frac{1}{R_1} + \frac{1}{R_2} + \frac{1}{R_3} + \ldots$$

La precisa resistenza di isolamento di un modulo fotovoltaico può essere richiesta al produttore dello stesso o desunta dalla scheda tecnica.

È tuttavia possibile considerare come valore medio della resistenza di un modulo fotovoltaico 40 MOhm a modulo per i moduli a film sottile e 50 MOhm a modulo per quelli policristallini e monocristallini (per maggiori informazioni sul calcolo della resistenza di isolamento, v. l'informazione tecnica "Resistenza di isolamento (Riso) di impianti fotovoltaici non isolati elettricamente" sul sito www.SMA-Solar.com).

Apparecchi necessari:

- ☐ Dispositivi adatti a eseguire in sicurezza scollegamento e cortocircuito
- ☐ Misuratore della resistenza di isolamento

Per scollegare e cortocircuitare il generatore FV in sicurezza è necessario un dispositivo.

La resistenza d'isolamento può essere misurata esclusivamente con un dispositivo adatto a scollegare e cortocircuitare il generatore FV in sicurezza. Se non è disponibile un dispositivo adatto, non eseguire la misurazione della resistenza d'isolamento.

Procedura:

1. Calcolare la resistenza di isolamento prevista per ciascuna stringa.
2. **⚠ PERICOLO**

   Pericolo di morte per alta tensione

   - Disinserire l'inverter (v. cap. 9, pag. 83).
3. Installare il dispositivo di cortocircuito.
4. Collegare il misuratore della resistenza di isolamento.
5. Cortocircuitare una stringa.
6. Impostare la tensione di prova, in modo che si avvicini il più possibile alla tensione massima di sistema dei moduli fotovoltaici senza tuttavia superarla (v. scheda tecnica dei moduli FV).
7. Misurare la resistenza di isolamento.
8. Rimuovere il cortocircuito.
9. Eseguire la misurazione delle restanti stringhe seguendo la stessa procedura.
   - ☑ Nel caso in cui la resistenza di isolamento di una stringa dovesse scostarsi notevolmente dal valore teorico calcolato, nella stringa in questione sussiste una dispersione verso terra.
10. Ricollegare all'inverter le stringhe interessate solo dopo aver eliminato la dispersione verso terra.
11. Collegare nuovamente tutte le altre stringhe all'inverter.
12. Rimettere in servizio l'inverter.
13. Se in seguito l'inverter continua a segnalare un errore di isolamento, contattare il Servizio di assistenza tecnica SMA (v. cap. 15, pag. 117). In alcuni casi è possibile che il numero di moduli FV presenti non sia adatto all'inverter.

12 Messa fuori servizio dell'inverter

⚠ TECNICO SPECIALIZZATO

Per mettere completamente fuori servizio l'inverter al termine del suo ciclo di vita, procedere come descritto nel presente capitolo.

⚠ ATTENZIONE

Pericolo di infortuni durante il sollevamento e in caso di caduta dell'inverter

L'inverter pesa 84 kg. In caso di tecnica di sollevamento errata o di caduta dell'inverter durante il trasporto o il montaggio c'è il pericolo di infortuni.

- L'inverter va trasportato in posizione verticale da più persone senza essere ribaltato.

Requisiti:

☐ Deve essere disponibile un pallet.

☐ È necessaria la confezione originale compreso il materiale di imbottitura.

☐ Devono essere presenti le maniglie per il trasporto.

Procedura:

1. **⚠ PERICOLO**

   Pericolo di morte per alta tensione

   - Disinserire l'inverter (v. cap. 9, pag. 83).

2. **⚠ ATTENZIONE**

   Pericolo di ustioni per contatto con parti roventi dell'involucro

   - Attendere 30 minuti che l'involucro si sia raffreddato.

3. Rimuovere il cavo CA dall'inverter. A tal fine allentare le viti (apertura della chiave 8) ed estrarre i cavi dal morsetto.

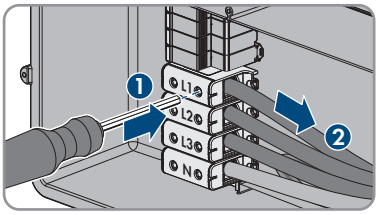

4. Rimuovere il conduttore di protezione dal morsetto di terra. A tal fine allentare le viti (TX 25) ed estrarre il conduttore di protezione da sotto la fascetta.

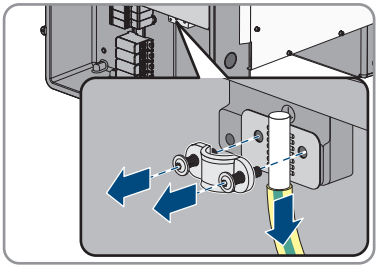

5. Sfilare il cavo CA dall'inverter.
6. Rimuovere il pressacavo M63 dall'apertura sulla AC Connection Unit. A tal fine svitare il controdado interno ed estrarre il pressacavo dall'apertura.
7. Se sono inseriti scaricatori di sovratensioni CA, estrarli dai rispettivi slot. A tale scopo premere nei punti a righe a sinistra e a destra dello scaricatore.

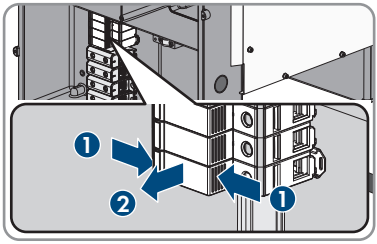

8. Posizionare il coperchio dell'involucro della Connection Unit CA sulla stessa e serrare dapprima le vite in alto a sinistra e in basso a destra e poi le altre viti con un cacciavite Torx (TX 25, coppia: 6 Nm).

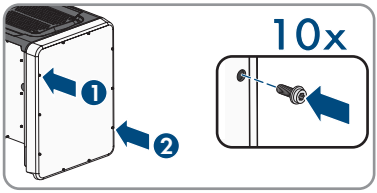

9. Svitare tutte e 10 le viti del coperchio dell'involucro della DC-Connection Unit (TX 25) e rimuovere il coperchio tirandolo in avanti.

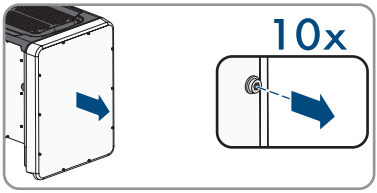

10. Mettere da parte e conservare in luogo sicuro le viti e il coperchio.
11. Rimuovere tutti i cavi di collegamento dal gruppo di comunicazione e sfilare i cavi di collegamento dalla Connection Unit CC.

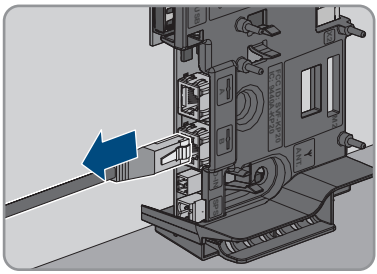

12. Rimuovere tutti i pressacavi dall'inverter. A tal fine svitare il controdado interno ed estrarre il pressacavo dall'apertura.

13. Se sono inseriti scaricatori di sovratensioni CC, estrarli dai rispettivi slot. A tale scopo premere nei punti a righe a sinistra e a destra dello scaricatore.

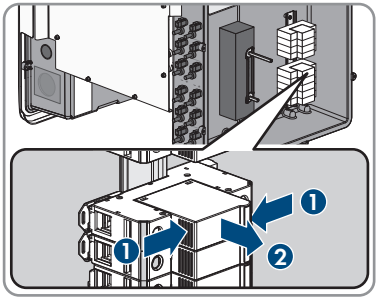

14. Posizionare il coperchio dell'involucro della Connection Unit CC sulla stessa e serrare dapprima le vite in alto a sinistra e in basso a destra e poi le altre viti con un cacciavite Torx (TX 25, coppia: 6 Nm).

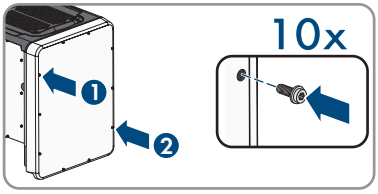

15. Avvitare tutte e 4 le maniglie fino a fine corsa nei fori filettati sul lato sinistro e destro fino a quando arrivano a filo dell'involucro. Accertarsi di non avvitare le maniglie nei fori filettati con un'angolazione sbagliata. In caso contrario potrebbe essere più difficile, se non addirittura impossibile, svitare successivamente le maniglie e i fori filettati potrebbero venire danneggiati.

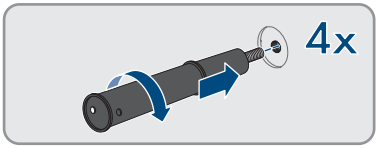

16. Infilare un cacciavite nei fori su ciascuna maniglia ed effettuare una rotazione di 90 °. In questo modo ci si garantisce che le maniglie di trasporto siano saldamente serrate.

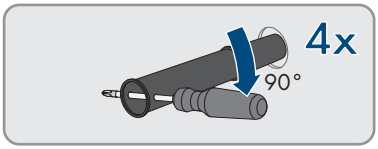

17. Per smontare i piedini o le guide profilate, porre con cautela l'inverter sul lato della Connection Unit CA.
18. Se è necessario immagazzinarlo o spedirlo, imballare l'inverter nella confezione originale.
    - Posizionare la parte inferiore della confezione originale con l'imbottitura sul pallet.
    - Collocare l'inverter sul pallet con l'imbottitura. Collocare l'inverter con il lato della Connection Unit CA sull'imbottitura.

- Svitare tutte e 4 le maniglie di trasporto dai fori filettati. A tal fine infilare se necessario un cacciavite nei fori sulla maniglia per allentare quest'ultima.

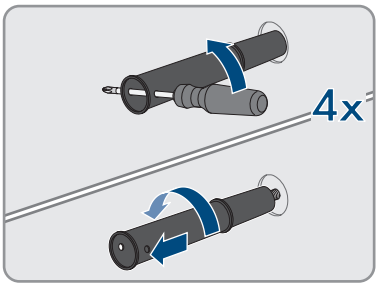

- Infilare la parte superiore della confezione originale sopra all'inverter.
- Applicare l'imbottitura superiore.
- Sigillare la confezione.
- Assicurare confezione e pallet mediante reggiatura o cinte.

19. Qualora sia necessario, smaltire l'inverter nel rispetto delle norme per lo smaltimento dei rifiuti elettronici vigenti nel luogo di installazione.

13 Dati tecnici

Ingresso CC

Potenza massima del generatore FV	75000 Wp STC
Tensione d'ingresso massima	1000 V
Range di tensione MPP	500 V a 800 V
Tensione nominale d'ingresso	670 V
Tensione d'ingresso minima	150 V
Tensione d'ingresso d'avviamento	188 V
Corrente d'ingresso max per terminale CC	20 A
Corrente d'ingresso max per ingresso	20 A
Corrente di cortocircuito max per ingresso*	30 A
Corrente inversa massima nel generatore fotovoltaico	0 A
Numero di ingressi MPP indipendenti	6
Stringhe per ingresso MPP	2
Categoria di sovratensione secondo IEC 62109-1	II

* Secondo IEC 62109-2: $I_{SC\ PV}$

Uscita CA

Potenza massima 230 V, 50 Hz	50000 W
Potenza apparente CA massima	50000 VA
Tensione di rete nominale	230 V
Tensione nominale CA	400 V / 230 V
Range di tensione alternata*	202 V a 264 V
Corrente nominale CA a 230 V	72,5 A
Corrente d'uscita max	72,5 A
Corrente d'uscita max in caso di errore	86 A
Fattore di distorsione armonica (THD) della corrente d'uscita con THD della tensione CA < 2% e potenza CA > 50% della potenza max	< 2 %
Corrente di inserzione	< 10% della corrente nominale CA per max 10 ms
Frequenza di rete nominale	50 Hz

Frequenza di rete CA*	50 Hz / 60 Hz
Range di funzionamento con frequenza di rete CA a 50 Hz	44 Hz a 55 Hz
Range di funzionamento con frequenza di rete CA a 60 Hz	54 Hz a 65 Hz
Fattore di potenza con potenza nominale	1
Fattore di sfasamento, impostabile	0,0 induttivo a 0,0 capacitivo
Fasi di immissione	3
Fasi di collegamento	3 (+1)
Categoria di sovratensione secondo IEC 62109-1	III

* A seconda del record di dati nazionali impostato

Relè multifunzione

Tensione di commutazione CC massima	30 V
Corrente di commutazione CA massima	1,0 A
Corrente di commutazione CC massima	1,0 A
Carico minimo	0,1 W
Durata minima se non vengono superate la tensione e la corrente di commutazione massime*	100.000 cicli di commutazione

* Corrispondente a 12 commutazioni al giorno per 20 anni

Grado di rendimento

Grado di rendimento massimo, η_{max}	> 98,1 %
Grado di rendimento europeo, η_{EU}	> 97,8 %

Dispositivi di protezione

Protezione contro l'inversione della polarità CC	Diodo di cortocircuito
Dispositivo di disinserzione lato ingresso	Sezionatore di carico CC
Protezione contro sovratensioni CC	Scaricatore di sovratensioni tipo 1 e 2 (opzionale)
Resistenza ai cortocircuiti CA	Regolazione di corrente
Monitoraggio rete	SMA Grid Guard 10.0
Protezione massima consentita	100 A

Monitoraggio della dispersione verso terra	Monitoraggio dell'isolamento: R_{iso} > 34 kΩ
Unità di monitoraggio correnti di guasto sensibile a tutte le correnti	Presente

Dati generali

Larghezza x altezza x profondità, senza piedini e senza sezionatore di carico CC	569 mm x 733 mm x 621 mm
Peso	84 kg
Lunghezza × larghezza × altezza della confezione	800 mm x 600 mm x 886 mm
Peso di trasporto	100 kg
Classe climatica secondo IEC 60721-3-4	4K4H
Categoria ambientale	Esterno
Livello di sporco di tutte le parti dell'involucro	2
Range di temperature di funzionamento	da -25 °C a +60 °C
Valore massimo ammissibile per l'umidità relativa (condensante)	100 %
Altitudine operativa massima sul livello del mare (s.l.m.)	3000 m
Rumorosità tipica	64 dB(A)
Potenza di dissipazione durante il funzionamento notturno	5 W
Topologia	Senza trasformatore
Principio di raffreddamento	SMA OptiCool
Numero delle ventole	3
Grado di protezione componenti elettronici secondo IEC 60529	IP65
Classe di isolamento secondo IEC 62109-1	I
Tecnologia radio	WLAN 802.11 b/g/n
Banda di frequenza	2,4 GHz
Potenza di trasmissione massima	100 mW
Sistemi di terra	TN-C, TN-S, TN-C-S, TT (se U_{N_PE} < 20 V)

Condizioni ambientali

Installazione in conformità con IEC 60721-3-4, classe 4K4H

Range esteso di temperature	da -25 °C a +60 °C
Range esteso di umidità	0% a 100%
Valore limite per umidità relativa, non condensante	100 %
Range esteso di pressione atmosferica	da 79,5 kPa a 106 kPa

Trasporto in conformità con IEC 60721-3-4, classe 2K3

Range di temperature	da -40 °C a +70 °C

Dotazione

Collegamento CC	Terminale CC SUNCLIX
Collegamento CA	Morsetti a vite
Relè multifunzione	Standard
Elementi di protezione contro le sovratensioni di tipo II per CC e/o CA	Opzionale

Coppie

Viti coperchio Connection Unit CC e Connection Unit CA	6 Nm
Viti morsetti CC con sezione del conduttore da 35 mm² a 95 mm²	20 Nm
Viti morsetti CC con sezione del conduttore pari a 120 mm²	30 Nm
Viti per il fissaggio di piedini o guide profilate	16 Nm
Viti del coperchio sul lato superiore dell'inverter	6 Nm
Controdado del pressacavo M63	14 Nm
Dado a risvolto pressacavo M63	33 Nm
Dado a risvolto pressacavo M32	5 Nm
Dado a risvolto SUNCLIX	2 Nm

Capacità di memorizzazione dei dati

Rendimenti energetici con andamento giornaliero	63 giorni
Rendimenti giornalieri	30 anni

Messaggi di evento per il gruppo Utente	1024 eventi
Messaggi di evento per il gruppo Installatore	1024 eventi

14 Accessori

Nella tabella seguente sono riportati gli accessori relativi al prodotto. In caso di necessità possono essere ordinati presso SMA Solar Technology AG o il proprio rivenditore specializzato.

Denominazione	Breve definizione	Codice d'ordine SMA
SMA Antenna Extension Kit	Set di accessori per 1 inverter SMA per il miglioramento della portata radio dell'inverter nella rete WLAN	EXTANT-40
SMA Sensor Module	Interfaccia per 1 inverter SMA come kit di modifica per il rilevamento di dati ambientali quali ad es. irraggiamento, temperatura ambiente, temperatura dei moduli, velocità del vento o contatore S0.	MD.SEN-40
Sistema di montaggio universale	Per il montaggio a parete o per il montaggio più elevato a terra dell'inverter.	UMS_KIT-10
SMA 485 Module	Interfaccia per la realizzazione della comunicazione via cavo secondo lo standard RS485	MD.485-40
SMA I/O Module	Interfaccia per l'attuazione della gestione di rete e/o per realizzare la protezione di interfaccia	MD.IO-40
Elementi di protezione contro le sovratensioni CA	Elementi di protezione contro le sovratensioni di tipo II per lato CA	AC_SPD_Kit1-10
Protezione contro le sovratensioni CC	Elementi di protezione contro le sovratensioni di tipo II per lato CC	DC_SPD_Kit4-10

15 Contatto

In caso di problemi tecnici con i nostri prodotti si prega di rivolgersi al Servizio di assistenza tecnica SMA. Per poter fornire un aiuto mirato sono necessari i seguenti dati:

- Tipo di apparecchio
- Numero di serie
- Versione firmware
- Messaggio evento
- Luogo e altitudine di montaggio
- Tipo e numero dei moduli FV
- Dotazione opzionale, ad es. prodotti di comunicazione
- Nome dell'impianto su Sunny Portal (se disponibile)
- Dati di accesso a Sunny Portal (se disponibili)
- Eventuali impostazioni nazionali specifiche (se previste)
- Modalità di funzionamento del relè multifunzione

Deutschland Österreich Schweiz	SMA Solar Technology AG Niestetal Sunny Boy, Sunny Mini Central, Sunny Tripower, Sunny Highpower: +49 561 9522-1499 Monitoring Systems, SMA EV Charger: +49 561 9522-2499 Hybrid Controller: +49 561 9522-3199 Sunny Island, Sunny Boy Storage, Sunny Backup: +49 561 9522-399 Sunny Central, Sunny Central Storage: +49 561 9522-299 SMA Online Service Center: www.SMA-Service.com	Belgien Belgique België Luxemburg Luxembourg Nederland	SMA Benelux BVBA/SPRL Mechelen +32 15 286 730 for Netherlands: +31 30 2492 000 SMA Online Service Center: www.SMA-Service.com
		Česko Magyarország Slovensko	SMA Service Partner TERMS a.s +420 387 6 85 111 SMA Online Service Center: www.SMA-Service.com
		Türkiye	SMA Service Partner DEKOM Telekomünikasyon A. Ş +90 24 22430605 SMA Online Service Center: www.SMA-Service.com
France	SMA France S.A.S. Lyon +33 472 22 97 00 SMA Online Service Center: www.SMA-Service.com	Ελλάδα Κύπρος	SMA Service Partner AKTOR FM. Αθήνα +30 210 8184550 SMA Online Service Center: www.SMA-Service.com

España Portugal	SMA Ibérica Tecnología Solar, S.L.U. Barcelona +34 935 63 50 99 SMA Online Service Center: www.SMA-Service.com	United Kingdom	SMA Solar UK Ltd. Milton Keynes +44 1908 304899 SMA Online Service Center: www.SMA-Service.com
Italia	SMA Italia S.r.l. Milano +39 02 8934-7299 SMA Online Service Center: www.SMA-Service.com	Australia	SMA Australia Pty Ltd. Sydney Toll free for Australia: 1800 SMA AUS (1800 762 287) International: +61 2 9491 4200
United Arab Emirates	SMA Middle East LLC Abu Dhabi +971 2234 6177 SMA Online Service Center: www.SMA-Service.com	India	SMA Solar India Pvt. Ltd. Mumbai +91 22 61713888

ไทย	Service Partner for String inverter: Solar Power Engineering Co., Ltd. 333/7,8,9 United Tower Building 4th floor. Soi Sukhumvit 55 (Thonglor 17), Klongton Nua, Wattana, 10110 Bangkok, Thailand +66 20598220 smaservice@spe.co.th Service Partner for Utility: Tirathai E & S Co., Ltd 516/1 Moo 4, Bangpoo Industrial Estate Sukhumvit Road, T. Praksa, A. Muang 10280 Samutprakarn, Thailand +63 1799866 servicepartner.sma@tirathai.co.th	대한민국	Enerone Technology Co., Ltd 4th Fl, Jungbu Bldg, 329, Yeongdong-daero, Gangnam-gu, Seoul, 06188, Korea +82-2-520-2666
		Argentina Brasil Chile Perú	SMA South America SPA Santiago de Chile +562 2820 2101
		South Africa	SMA Solar Technology South Africa Pty Ltd. Cape Town 08600SUNNY (08600 78669) International: +27 (0)21 826 0699 SMA Online Service Center: www.SMA-Service.com
Other countries	International SMA Service Line Niestetal 00800 SMA SERVICE (00800 762 7378423) SMA Online Service Center: www.SMA-Service.com		

16 Dichiarazione di conformità UE

Ai sensi delle direttive UE

- Impianti radio 2014/53/UE (22.5.2014 L 153/62) (RED)
- Restrizione dell'uso di determinate sostanze pericolose (RoHS) 2011/65/UE (8.6.2011 L 174/88) e 2015/863/UE (31.3.2015 L 137/10) (RoHS)

SMA Solar Technology AG dichiara che i prodotti descritti all'interno del presente documento sono conformi ai requisiti fondamentali e alle altre disposizioni rilevanti delle direttive sopra citate. La dichiarazione di conformità UE completa è disponibile sul sito www.SMA-Solar.com.

ENERGY
THAT
CHANGES

SMA